# 1.25型连接器承认书图面

| 名　　称 | 材　　料 | 数量 | 图　　号 | 附　　注 |
|---|---|---|---|---|
| 基座 Housing | LCP | 1 | LHE\GC-14 | 本色 |
| 插片 PIN | 磷铜镀锡 Phosphor Bronze Tin | N | | |
| 焊片 Solder | 黄铜镀锡 Brass Tin | 2 | | |
| CAP | LCP | 1 | | 本色 |

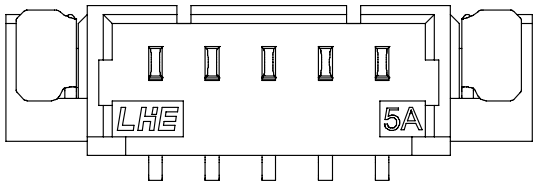


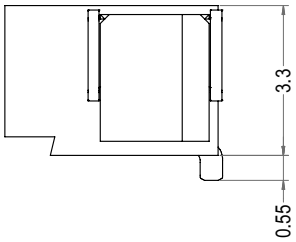


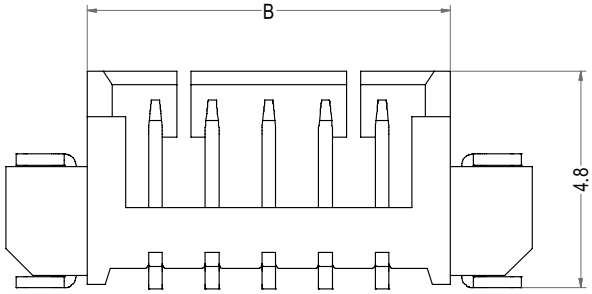


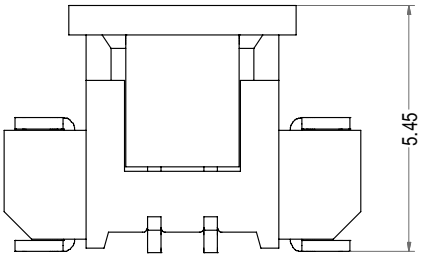


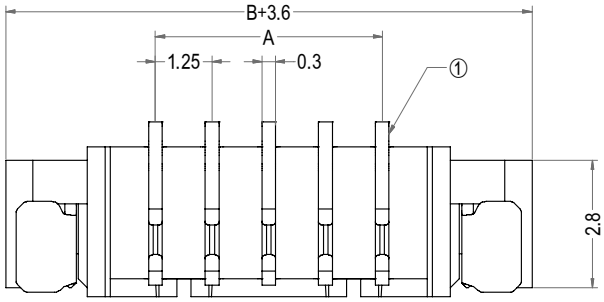


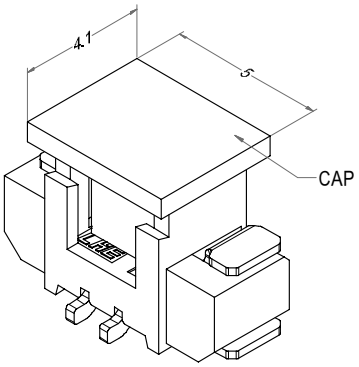


3D图示

| Poles | Part No. | Description | DIM=A | DIM=B |
|---|---|---|---|---|
| 2 | A1251-SV02 | 1.25-2AB | 1.25 | 4.25 |
| 3 | A1251-SV03 | 1.25-3AB | 2.50 | 5.50 |
| 4 | A1251-SV04 | 1.25-4AB | 3.75 | 6.75 |
| 5 | A1251-SV05 | 1.25-5AB | 5.00 | 8.00 |
| 6 | A1251-SV06 | 1.25-6AB | 6.25 | 9.25 |
| 7 | A1251-SV07 | 1.25-7AB | 7.50 | 10.50 |
| 8 | A1251-SV08 | 1.25-8AB | 8.75 | 11.75 |
| 9 | A1251-SV09 | 1.25-9AB | 10.00 | 13.00 |
| 10 | A1251-SV10 | 1.25-10AB | 11.25 | 14.25 |
| 11 | A1251-SV11 | 1.25-11AB | 12.50 | 15.50 |
| 12 | A1251-SV12 | 1.25-12AB | 13.75 | 16.75 |
| 13 | A1251-SV13 | 1.25-13AB | 15.00 | 18.00 |
| 14 | A1251-SV14 | 1.25-14AB | 16.25 | 19.25 |
| 15 | A1251-SV15 | 1.25-15AB | 17.50 | 20.50 |
| 16 | A1251-SV16 | 1.25-16AB | 18.75 | 21.75 |
| 17 | A1251-SV17 | 1.25-17AB | 20.00 | 23.00 |
| 18 | A1251-SV18 | 1.25-18AB | 21.25 | 24.25 |

| LHE® 浙江联和电子有限公司 | | | |
|---|---|---|---|
| 品名 | 1.25-AB | 比例 | 6 : 1 |
| 料号 | A1251-SV | 未注公差(mm) | |
| 图号 | LHE\GC-14 | >0~3 | ±0.12 |
| 材料 | LCP | >3~18 | ±0.15 |
| 制图 | 王天 2024-03-05 | >18~50 | ±0.3 |
| 审核 | 天琴 2024-03-05 | >50~120 | ±0.5 |
| 批准 | 季育文 2024-03-05 | X° | ±3° |
| 视角 | | X.X° | ±0.5° |