名　　称	材　　料	图　　号	附　　注
端子 Terminal	Phosphor Bronze	LHE\GC-11	

REV	修订记录	修改人	修订日期
A/1	新增A2005-T13P	YF	2023/3/30

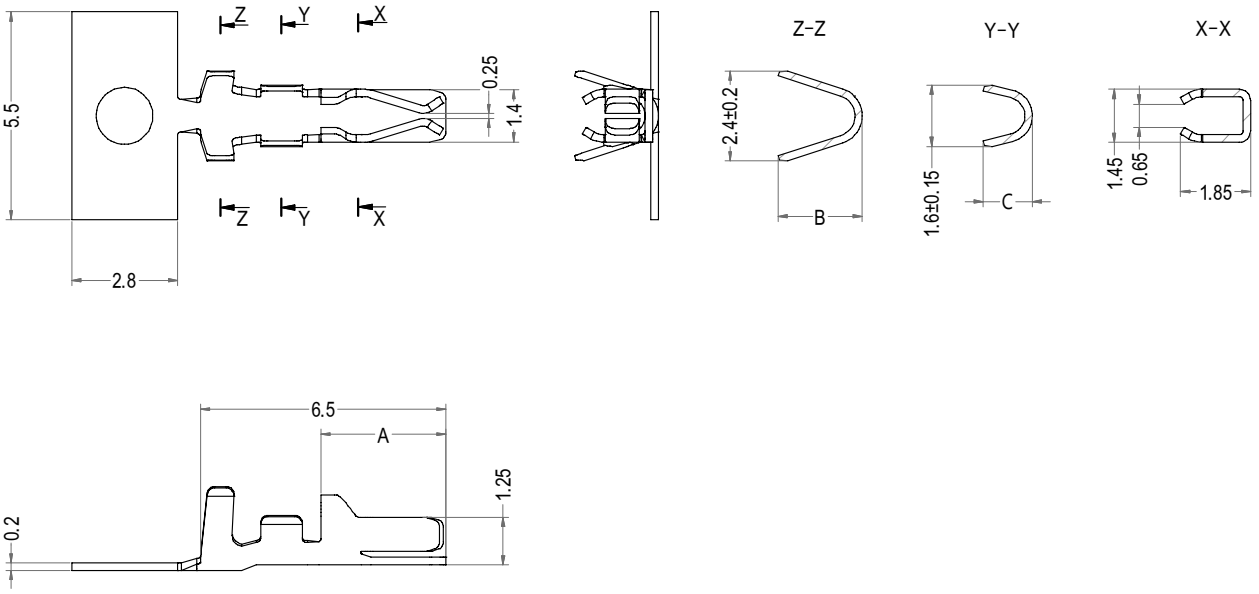

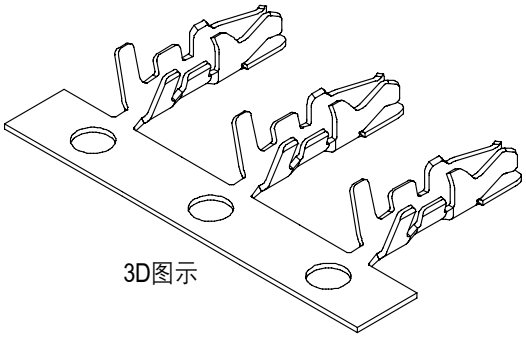

Part No.	Description	A	B	C	Finish	Qty/reel
A2005-TP	PHB-T11	3.3	2.15	1.40	Tin	12,000pcs
A2005-T12P	PHB-T12	3.2	2.20	1.40	Tin	12,000pcs
A2005-T13P	PHB-T13	3.3	2.15	1.75	Tin	12,000pcs

LHE® 浙江联和电子有限公司			
品名	PHB-T	比例	5 : 1
料号	A2005-T	未注公差(mm)	
图号	LHE\GC-11	>0~3	±0.12
材料	Phosphor Bronze	>3~18	±0.15
制图	王天 2024-05-11	>18~50	±0.3
审核	天琴 2024-05-11	>50~120	±0.5
批准	季育文 2024-05-11	X°	±3°
视角		X.X°	±0.5°