PA型连接器承认书图面

名　　称	材　　料	数量	图　　号	附　　注
基座 Housing	Nylon 66 UL94V-0	1	LHE\GC-11	White(白色)
针 Wafer	黄铜镀锡 Brass Tin	N		

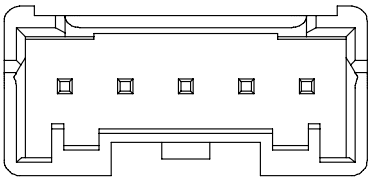

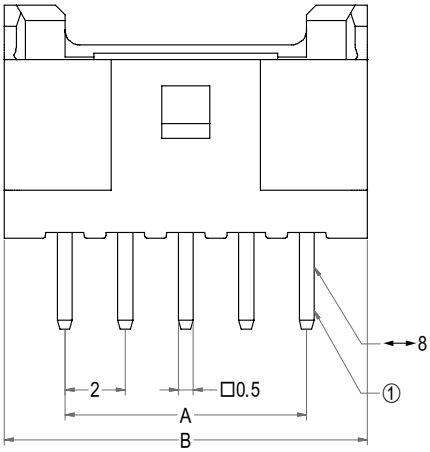

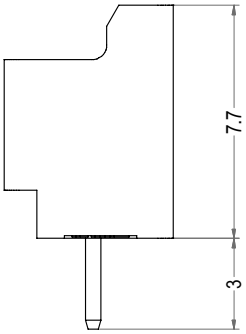

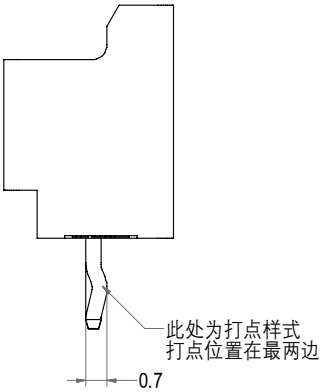

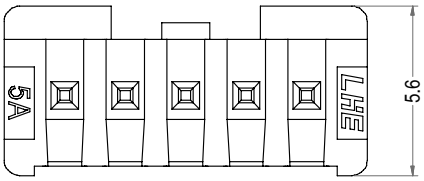

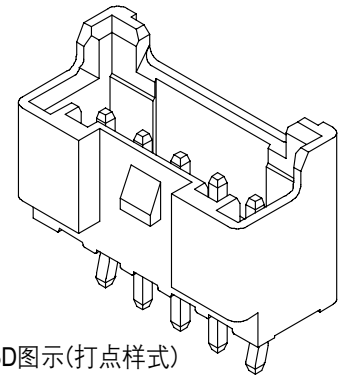

3D图示(打点样式)

Poles	Part No.1	Description 1	Part No.2	Description 2	DIM=A	DIM=B
2	A2007-WV02-K	PA-2A打点	A2007-WV02	PA-2A	2.00	6.00
3	A2007-WV03-K	PA-3A打点	A2007-WV03	PA-3A	4.00	8.00
4	A2007-WV04-K	PA-4A打点	A2007-WV04	PA-4A	6.00	10.00
5	A2007-WV05-K	PA-5A打点	A2007-WV05	PA-5A	8.00	12.00
6	A2007-WV06-K	PA-6A打点	A2007-WV06	PA-6A	10.00	14.00
7	A2007-WV07-K	PA-7A打点	A2007-WV07	PA-7A	12.00	16.00
8	A2007-WV08-K	PA-8A打点	A2007-WV08	PA-8A	14.00	18.00
9	A2007-WV09-K	PA-9A打点	A2007-WV09	PA-9A	16.00	20.00
10	A2007-WV10-K	PA-10A打点	A2007-WV10	PA-10A	18.00	22.00
11	A2007-WV11-K	PA-11A打点	A2007-WV11	PA-11A	20.00	24.00
12	A2007-WV12-K	PA-12A打点	A2007-WV12	PA-12A	22.00	26.00
13	A2007-WV13-K	PA-13A打点	A2007-WV13	PA-13A	24.00	28.00
14	A2007-WV14-K	PA-14A打点	A2007-WV14	PA-14A	26.00	30.00
15	A2007-WV15-K	PA-15A打点	A2007-WV15	PA-15A	28.00	32.00
16	A2007-WV16-K	PA-16A打点	A2007-WV16	PA-16A	30.00	34.00

LHE® 浙江联和电子有限公司			
品名	PA-A	比例	4 : 1
料号	A2007-WV	未注公差(mm)	
图号	LHE\GC-11	>0~3	±0.12
材料	Nylon 66 UL94V-0	>3~18	±0.15
制图	王天 2024-05-11	>18~50	±0.3
审核	天琴 2024-05-11	>50~120	±0.5
批准	季育文 2024-05-11	X°	±3°
视角		X.X°	±0.5°