PA型连接器承认书图面

名　　称	材　　料	数量	图　　号	附　　注
基座 Housing	Nylon 66 UL94V-0	1	LHE\GC-12	White(白色)
针 Wafer	黄铜镀锡 Brass Tin	N		

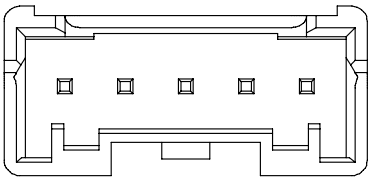

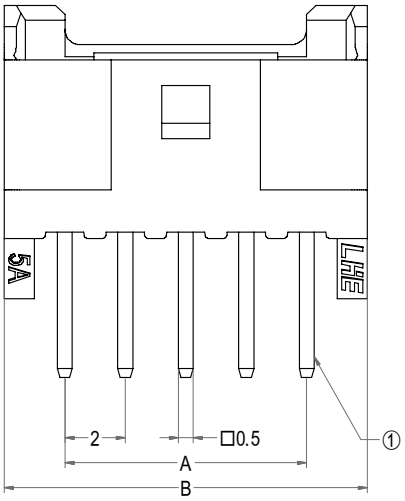

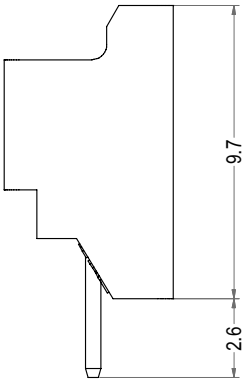

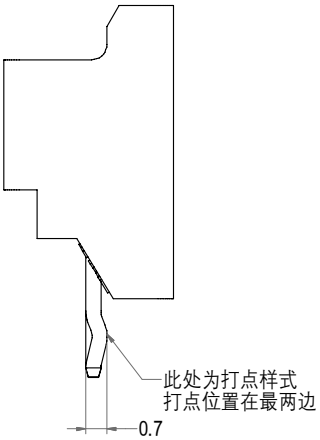

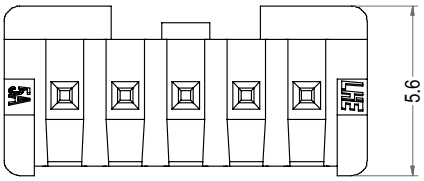

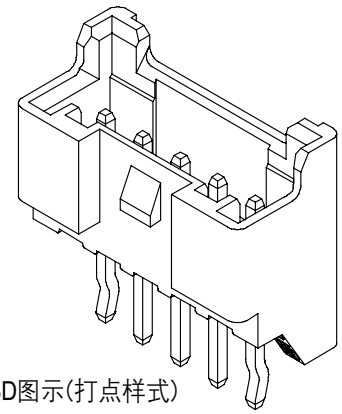

3D图示(打点样式)

Poles	Part No.1	Description 1	Part No.2	Description 2	DIM=A	DIM=B
2	A2007-WVB02-K	PA-2AC打点	A2007-WVB02	PA-2AC	2.00	6.00
3	A2007-WVB03-K	PA-3AC打点	A2007-WVB03	PA-3AC	4.00	8.00
4	A2007-WVB04-K	PA-4AC打点	A2007-WVB04	PA-4AC	6.00	10.00
5	A2007-WVB05-K	PA-5AC打点	A2007-WVB05	PA-5AC	8.00	12.00
6	A2007-WVB06-K	PA-6AC打点	A2007-WVB06	PA-6AC	10.00	14.00
7	A2007-WVB07-K	PA-7AC打点	A2007-WVB07	PA-7AC	12.00	16.00
8	A2007-WVB08-K	PA-8AC打点	A2007-WVB08	PA-8AC	14.00	18.00
9	A2007-WVB09-K	PA-9AC打点	A2007-WVB09	PA-9AC	16.00	20.00
10	A2007-WVB10-K	PA-10AC打点	A2007-WVB10	PA-10AC	18.00	22.00
11	A2007-WVB11-K	PA-11AC打点	A2007-WVB11	PA-11AC	20.00	24.00
12	A2007-WVB12-K	PA-12AC打点	A2007-WVB12	PA-12AC	22.00	26.00
13	A2007-WVB13-K	PA-13AC打点	A2007-WVB13	PA-13AC	24.00	28.00
14	A2007-WVB14-K	PA-14AC打点	A2007-WVB14	PA-14AC	26.00	30.00
15	A2007-WVB15-K	PA-15AC打点	A2007-WVB15	PA-15AC	28.00	32.00
16	A2007-WVB16-K	PA-16AC打点	A2007-WVB16	PA-16AC	30.00	34.00

LHE® 浙江联和电子有限公司			
品名	PA-AC	比例	4 : 1
料号	A2007-WVB	未注公差(mm)	
图号	LHE\GC-12	>0~3	±0.12
材料	Nylon 66 UL94V-0	>3~18	±0.15
制图	王天 2024-06-29	>18~50	±0.3
审核	天琴 2024-06-29	>50~120	±0.5
批准	季育文 2024-06-29	X°	±3°
视角		X.X°	±0.5°