名　　称	材　　料	数量	图　　号	附　　注
基座 Housing	Nylon 66 UL94V-0	1	LHE\GC-18	White(白色)
长针 Long needle	黄铜镀锡 Brass Tin	2		
短针 Short needle	黄铜镀锡 Brass Tin	N-2		
纸带 Paper tape				
胶带 Adhesive tape				

EHB-5A(2.4长针)编带装

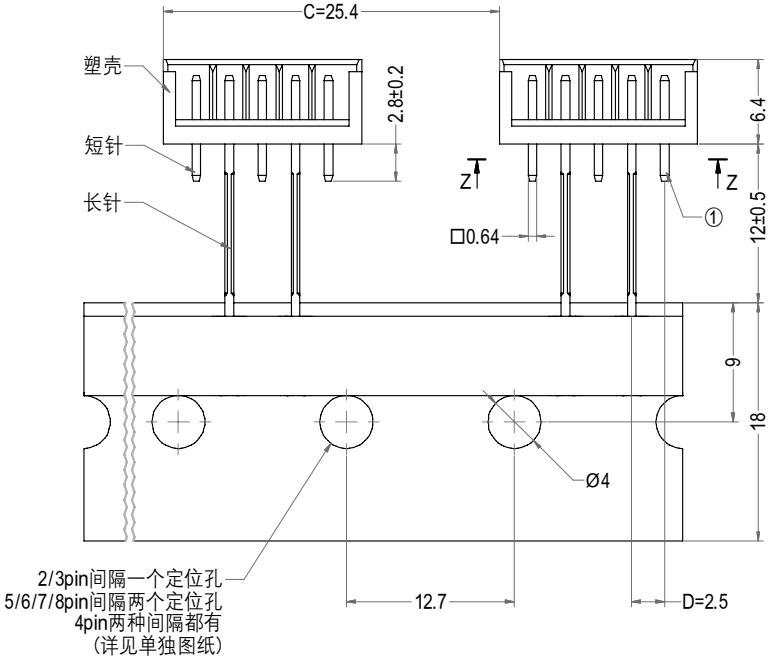

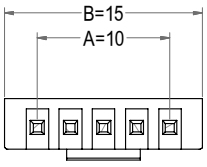

Z-Z

常规编带

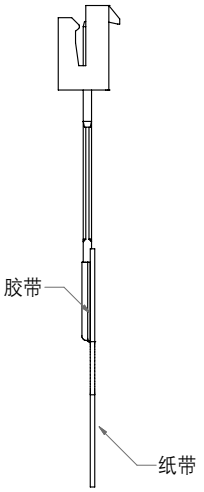

编带反

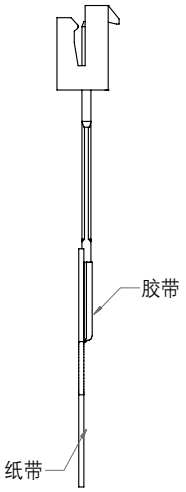

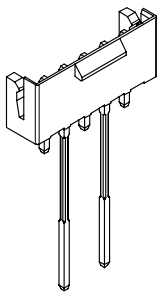

针座3D图示

Poles	Part No.	Description	DIM=A	DIM=B	DIM=C	DIM=D
2	A2503-BWVG02	EHB-2A编带装	2.50	7.50	12.70	2.50
3	A2503-BWVG03	EHB-3A编带装	5.00	10.00	12.70	2.50
4	A2503-BWVG04	EHB-4A(1.3长针)编带装(空)	7.50	12.50	25.40	2.50
4	A2503-BWVG04-B	EHB-4A(1.3长针)编带装(并)	7.50	12.50	12.70	2.50
4	A2503-BWVG04	EHB-4A(2.4长针)编带装(空)	7.50	12.50	25.40	5.00
4	A2503-BWVG04-B	EHB-4A(2.4长针)编带装(并)	7.50	12.50	12.70	5.00
5	A2503-BWVG05	EHB-5A(2.4长针)编带装	10.00	15.00	25.40	5.00
6	A2503-BWVG06	EHB-6A(2.4长针)编带装	12.50	17.50	25.40	5.00
7	A2503-BWVG07	EHB-7A(3.5长针)编带装	15.00	20.00	25.40	7.50
8	A2503-BWVG08	EHB-8A(3.5长针)编带装	17.50	22.50	25.40	7.50
2	A2503-BWVG02-F	EHB-2A编带装(反)	2.50	7.50	12.70	2.50
3	A2503-BWVG03-F	EHB-3A编带装(反)	5.00	10.00	12.70	2.50
4	A2503-BWVG04-F	EHB-4A(1.3长针)编带装(空)(反)	7.50	12.50	25.40	2.50
4	A2503-BWVG04-B-F	EHB-4A(1.3长针)编带装(并)(反)	7.50	12.50	12.70	2.50
4	A2503-BWVG04-F	EHB-4A(2.4长针)编带装(空)(反)	7.50	12.50	25.40	5.00
4	A2503-BWVG04-B-F	EHB-4A(2.4长针)编带装(并)(反)	7.50	12.50	12.70	5.00
5	A2503-BWVG05-F	EHB-5A(2.4长针)编带装(反)	10.00	15.00	25.40	5.00
6	A2503-BWVG06-F	EHB-6A(2.4长针)编带装(反)	12.50	17.50	25.40	5.00
7	A2503-BWVG07-F	EHB-7A(3.5长针)编带装(反)	15.00	20.00	25.40	7.50
8	A2503-BWVG08-F	EHB-8A(3.5长针)编带装(反)	17.50	22.50	25.40	7.50

LHE® 浙江联和电子有限公司			
品名	EHB-A编带装	比例	7 : 4
料号	A2503-BWVG	未注公差(mm)	
图号	LHE\GC-18	>0~3	±0.12
材料	Nylon 66 UL94V-0	>3~18	±0.15
制图	王天2024-05-13	>18~50	±0.3
审核	天琴2024-05-13	>50~120	±0.5
批准	季育文2024-05-13	X°	±3°
视角		X.X°	±0.5°