名　　称	材　　料	图　　号	附　　注
端子 Terminal	Phosphor Bronze	LHE\GC-9	

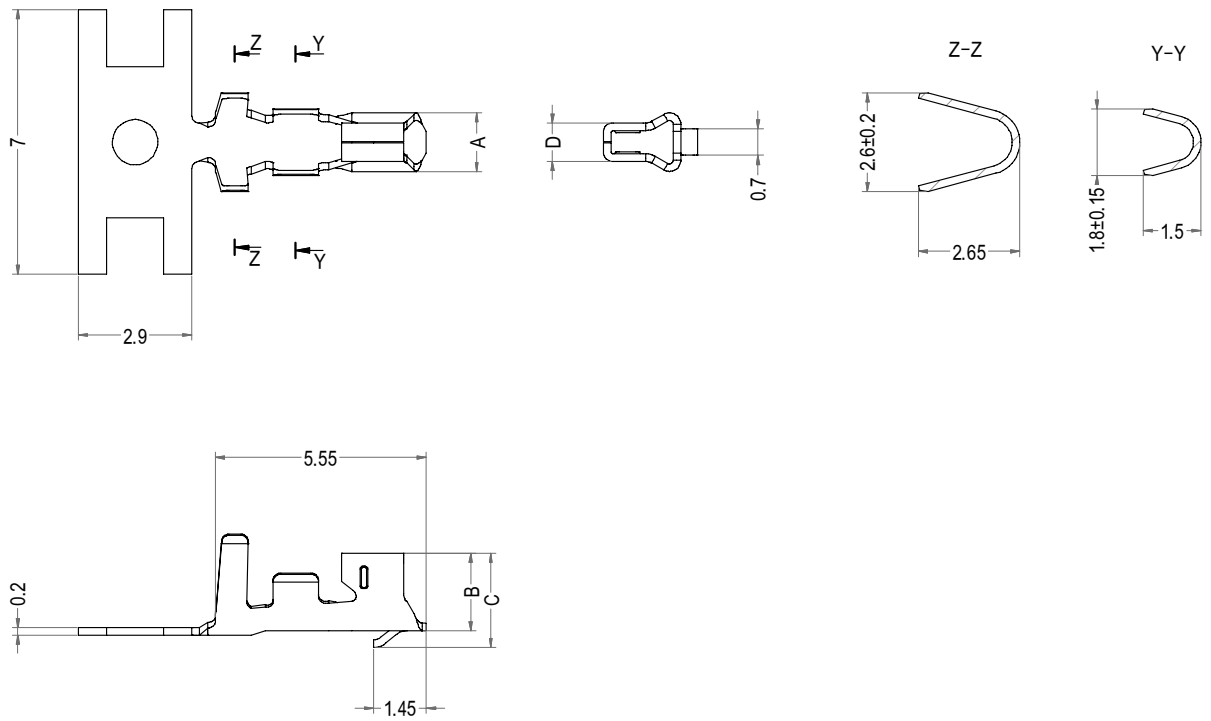

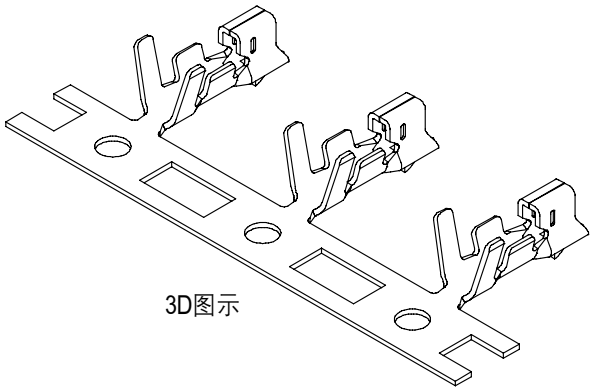

3D图示

Part No.	Description	A	B	C	D	Finish	Qty/reel
A2503-TP	EH-T11	1.55	2.05	2.50	1.05	Tin	9,000pcs
A2503-T12P	EH-T12	1.5	2.05	2.53	1.12	Tin	9,000pcs
A2503-T13P	EH-T13	1.6	2.08	2.53	1.25	Tin	9,000pcs

LHE® 浙江联和电子有限公司			
品名	EH-T	比例	5 : 1
料号	A2503-T	未注公差(mm)	
图号	LHE\GC-9	>0~3	±0.12
材料	Phosphor Bronze	>3~18	±0.15
制图	王天 2024-05-13	>18~50	±0.3
审核	天琴 2024-05-13	>50~120	±0.5
批准	季育文 2024-05-13	X°	±3°
视角		X.X°	±0.5°