名　　称	材　　料	图　　号	附　　注
端子 Terminal	Phosphor Bronze	LHE\GC-8	

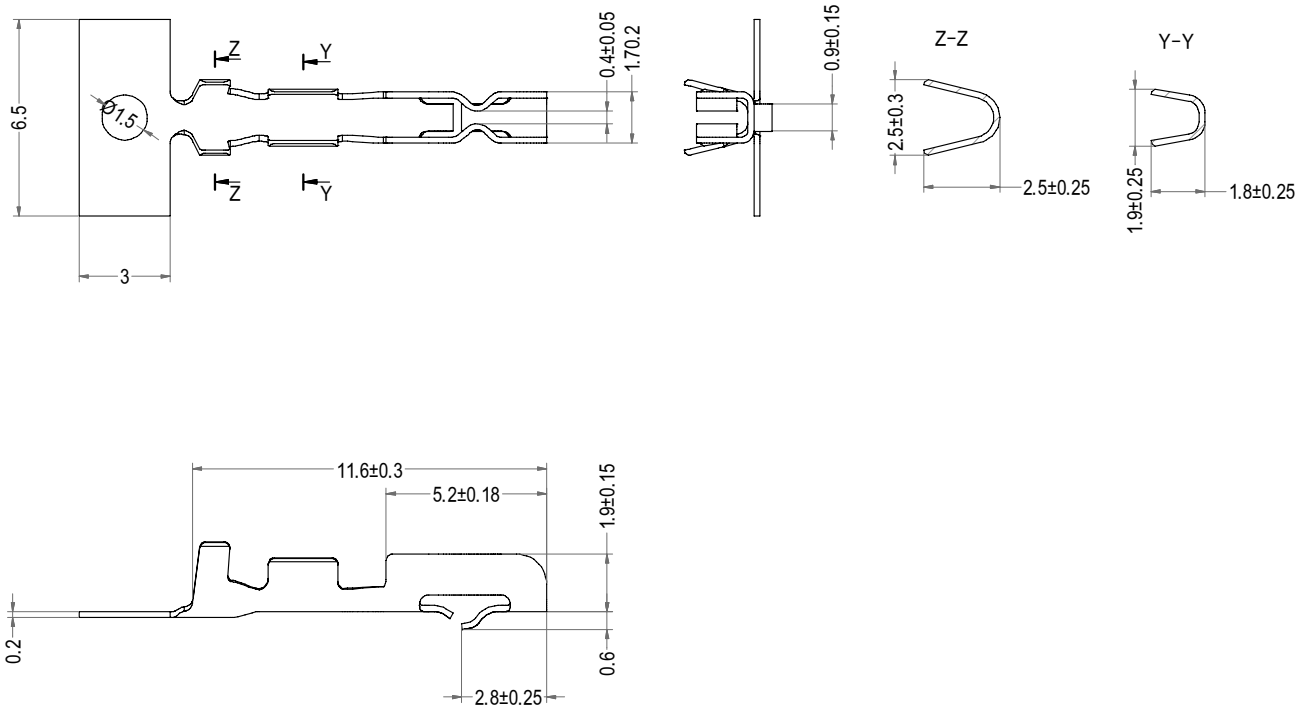

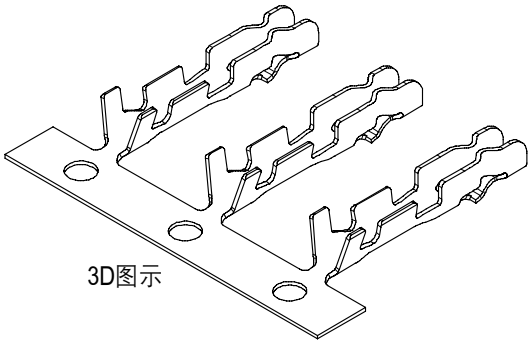

Part No.	Description	Finish	Qty/reel
A2504-TP	小4P-T(96)	Tin	9,000pcs

LHE® 浙江联和电子有限公司			
品名	EI(小4P)-T(96)	比例	4 : 1
料号	A2504-T	未注公差(mm)	
图号	LHE\GC-8	>0~3	±0.12
材料	Phosphor Bronze	>3~18	±0.15
制图	王天2024-05-13	>18~50	±0.3
审核	天琴2024-05-13	>50~120	±0.5
批准	季育文2024-05-13	X°	±3°
视角		X.X°	±0.5°