名　　称	材　　料	数量	图　　号	附　　注
基座 Housing	Nylon 66 UL94V-0	1	LHE\GC-10	White(白色)
针 Wafer	黄铜镀锡 Brass Tin	N		

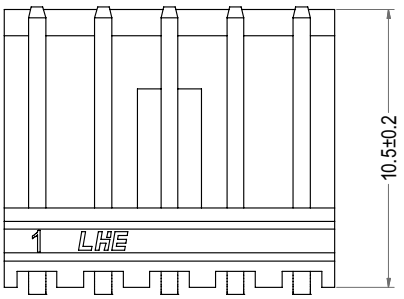

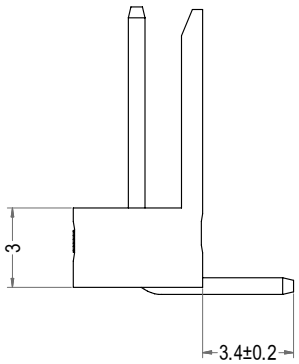

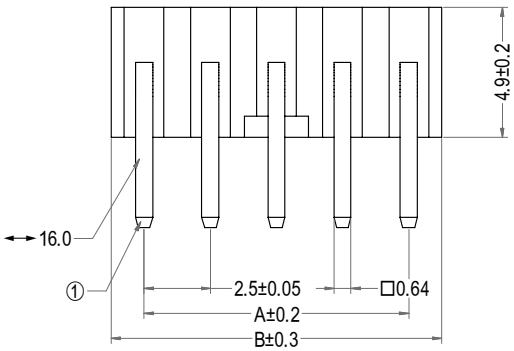

Poles	Part No.	Description	DIM=A	DIM=B
2	A2504-WR02	小4P-2AW	2.50	5.00
3	A2504-WR03	小4P-3AW	5.00	7.50
4	A2504-WR04	小4P-4AW	7.50	10.00
5	A2504-WR05	小4P-5AW	10.00	12.50
6	A2504-WR06	小4P-6AW	12.50	15.00
7	A2504-WR07	小4P-7AW	15.00	17.50
8	A2504-WR08	小4P-8AW	17.50	20.00
9	A2504-WR09	小4P-9AW	20.00	22.50
10	A2504-WR10	小4P-10AW	22.50	25.00
11	A2504-WR11	小4P-11AW	25.00	27.50
12	A2504-WR12	小4P-12AW	27.50	30.00
13	A2504-WR13	小4P-13AW	30.00	32.50
14	A2504-WR14	小4P-14AW	32.50	35.00
15	A2504-WR15	小4P-15AW	35.00	37.50
16	A2504-WR16	小4P-16AW	37.50	40.00
17	A2504-WR17	小4P-17AW	40.00	42.50
18	A2504-WR18	小4P-18AW	42.50	45.00
19	A2504-WR19	小4P-19AW	45.00	47.50
20	A2504-WR20	小4P-20AW	47.50	50.00
21	A2504-WR21	小4P-21AW	50.00	52.50
22	A2504-WR22	小4P-22AW	52.50	55.00
23	A2504-WR23	小4P-23AW	55.00	57.50
24	A2504-WR24	小4P-24AW	57.50	60.00

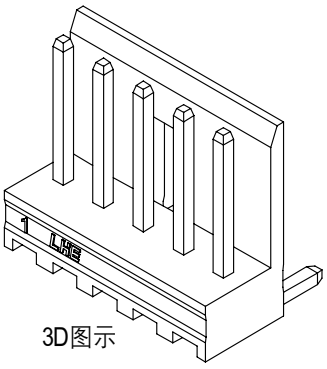

3D图示

LHE® 浙江联和电子有限公司			
品名	EI(小4P)-AW	比例	7 : 2
料号	A2504-WR	未注公差(mm)	
图号	LHE\GC-10	>0~3	±0.12
材料	Nylon 66 UL94V-0	>3~18	±0.15
制图	王天2024-05-13	>18~50	±0.3
审核	天琴2024-05-13	>50~120	±0.5
批准	季育文2024-05-13	X°	±3°
视角		X.X°	±0.5°