EI(小4P)型连接器承认书

名　　称	材　　料	数量	图　　号	附　　注
基座 Housing	Nylon 66 UL94V-0	1	LHE\GC-11	White(白色)
针 Wafer	黄铜镀锡 Brass Tin	N		

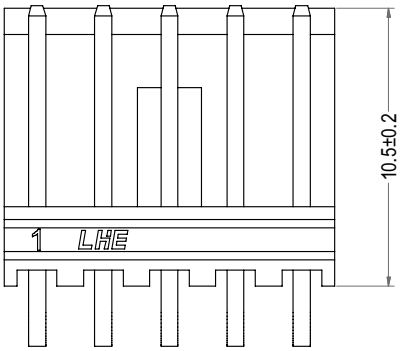

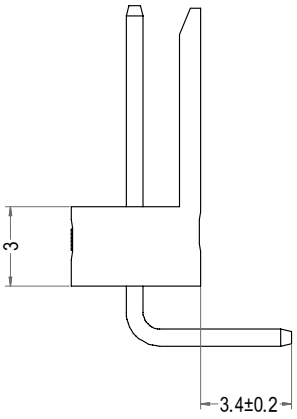

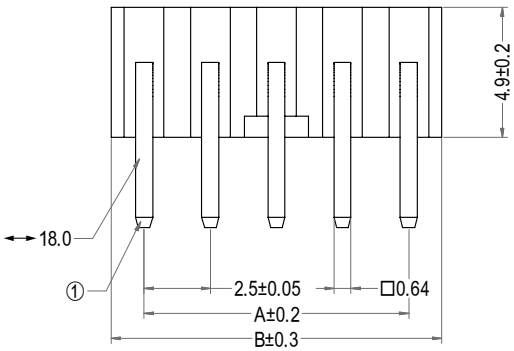

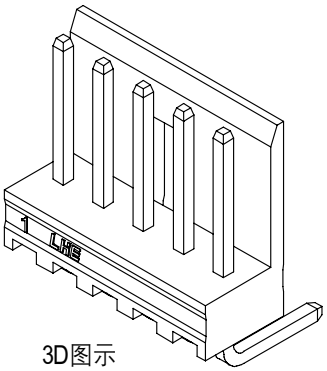

3D图示

Poles	Part No.	Description	DIM=A	DIM=B
2	A2504-WRB02	小4P-2AWG	2.50	5.00
3	A2504-WRB03	小4P-3AWG	5.00	7.50
4	A2504-WRB04	小4P-4AWG	7.50	10.00
5	A2504-WRB05	小4P-5AWG	10.00	12.50
6	A2504-WRB06	小4P-6AWG	12.50	15.00
7	A2504-WRB07	小4P-7AWG	15.00	17.50
8	A2504-WRB08	小4P-8AWG	17.50	20.00
9	A2504-WRB09	小4P-9AWG	20.00	22.50
10	A2504-WRB10	小4P-10AWG	22.50	25.00
11	A2504-WRB11	小4P-11AWG	25.00	27.50
12	A2504-WRB12	小4P-12AWG	27.50	30.00
13	A2504-WRB13	小4P-13AWG	30.00	32.50
14	A2504-WRB14	小4P-14AWG	32.50	35.00
15	A2504-WRB15	小4P-15AWG	35.00	37.50
16	A2504-WRB16	小4P-16AWG	37.50	40.00
17	A2504-WRB17	小4P-17AWG	40.00	42.50
18	A2504-WRB18	小4P-18AWG	42.50	45.00
19	A2504-WRB19	小4P-19AWG	45.00	47.50
20	A2504-WRB20	小4P-20AWG	47.50	50.00
21	A2504-WRB21	小4P-21AWG	50.00	52.50
22	A2504-WRB22	小4P-22AWG	52.50	55.00
23	A2504-WRB23	小4P-23AWG	55.00	57.50
24	A2504-WRB24	小4P-24AWG	57.50	60.00

LHE® 浙江联和电子有限公司			
品名	EI(小4P)-AWG	比例	7 : 2
料号	A2504-WRB	未注公差(mm)	
图号	LHE\GC-11	>0~3	±0.12
材料	Nylon 66 UL94V-0	>3~18	±0.15
制图	王天 2024-05-13	>18~50	±0.3
审核	天琴 2024-05-13	>50~120	±0.5
批准	季育文 2024-05-13	X°	±3°
视角		X.X°	±0.5°