| 名　　称 | 材　　料 | 图　　号 | 附　　注 |
|---|---|---|---|
| 基座 Housing | PPO/(灼热丝V0)-G | LHE\GC-9 | 本色 |

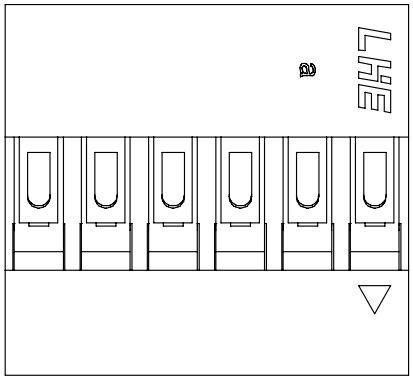

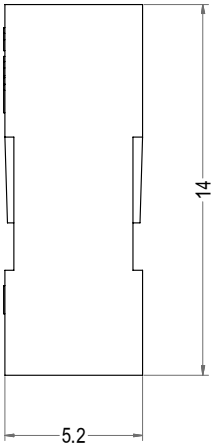


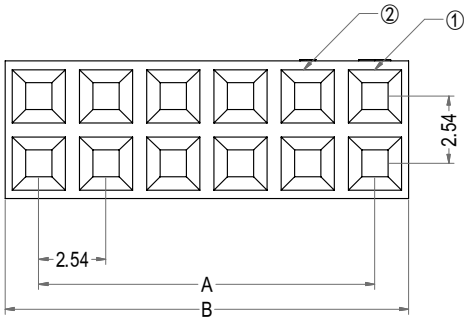


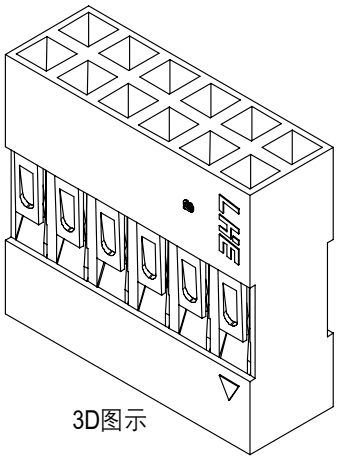

3D图示

| Poles | Part No. | Description | DIM=A | DIM=B |
|---|---|---|---|---|
| 4 | A2541-H02X2 | 杜邦2.54-2X2Y | 2.54 | 5.08 |
| 6 | A2541-H03X2 | 杜邦2.54-2X3Y | 5.08 | 7.62 |
| 8 | A2541-H04X2 | 杜邦2.54-2X4Y | 7.62 | 10.16 |
| 10 | A2541-H05X2 | 杜邦2.54-2X5Y | 10.16 | 12.70 |
| 12 | A2541-H06X2 | 杜邦2.54-2X6Y | 12.70 | 15.24 |
| 14 | A2541-H07X2 | 杜邦2.54-2X7Y | 15.24 | 17.78 |
| 16 | A2541-H08X2 | 杜邦2.54-2X8Y | 17.78 | 20.32 |
| 18 | A2541-H09X2 | 杜邦2.54-2X9Y | 20.32 | 22.86 |
| 20 | A2541-H10X2 | 杜邦2.54-2X10Y | 22.86 | 25.40 |
| 22 | A2541-H11X2 | 杜邦2.54-2X11Y | 25.40 | 27.94 |
| 24 | A2541-H12X2 | 杜邦2.54-2X12Y | 27.94 | 30.48 |
| 26 | A2541-H13X2 | 杜邦2.54-2X13Y | 30.48 | 33.02 |
| 28 | A2541-H14X2 | 杜邦2.54-2X14Y | 33.02 | 35.56 |
| 30 | A2541-H15X2 | 杜邦2.54-2X15Y | 35.56 | 38.10 |
| 32 | -- -- | -- -- | -- | -- |
| 60 | A2541-H30X2 | 杜邦2.54-2X30Y | 73.66 | 76.20 |
| 62 | A2541-H31X2 | 杜邦2.54-2X31Y | 76.20 | 78.74 |
| 64 | A2541-H32X2 | 杜邦2.54-2X32Y | 78.74 | 81.28 |
| 66 | A2541-H33X2 | 杜邦2.54-2X33Y | 81.28 | 83.82 |
| 68 | A2541-H34X2 | 杜邦2.54-2X34Y | 83.82 | 86.36 |
| 70 | A2541-H35X2 | 杜邦2.54-2X35Y | 86.36 | 88.90 |
| 72 | A2541-H36X2 | 杜邦2.54-2X36Y | 88.90 | 91.44 |
| 74 | A2541-H37X2 | 杜邦2.54-2X37Y | 91.44 | 93.98 |
| 76 | A2541-H38X2 | 杜邦2.54-2X38Y | 93.98 | 96.52 |
| 78 | A2541-H39X2 | 杜邦2.54-2X39Y | 96.52 | 99.06 |
| 80 | A2541-H40X2 | 杜邦2.54-2X40Y | 99.06 | 101.60 |

| LHE® 浙江联和电子有限公司 | | | |
|---|---|---|---|
| 品名 | 杜邦2.54-2XY | 比例 | 7 : 2 |
| 料号 | A2541-HX2 | 未注公差(mm) | |
| 图号 | LHE\GC-9 | >0~3 | ±0.12 |
| 材料 | PPO/(灼热丝V0)-G | >3~18 | ±0.15 |
| 制图 | 王天2024-05-13 | >18~50 | ±0.3 |
| 审核 | 天琴2024-05-13 | >50~120 | ±0.5 |
| 批准 | 季育文2024-05-13 | X° | ±3° |
| 视角 | | X.X° | ±0.5° |