杜邦2.54型连接器承认书图面

名　　称	材　　料	图　　号	附　　注
端子 Terminal	Phosphor Bronze	LHE\GC-15	

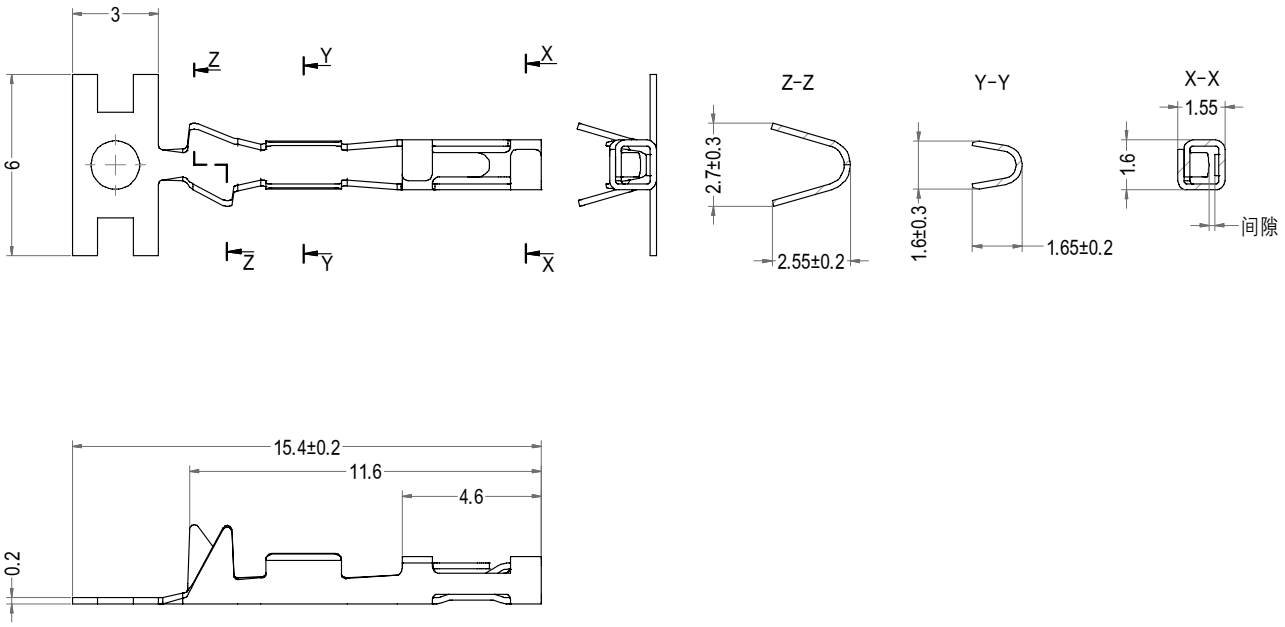

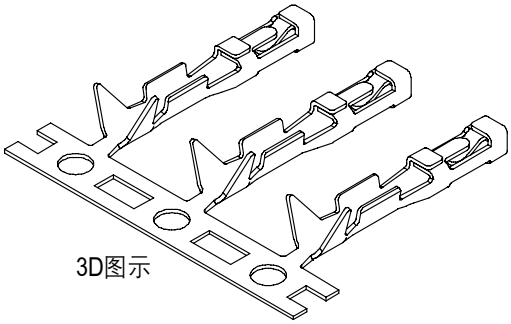

Part No.	Description	间隙	Finish	Qty/reel
A2541-TP	杜邦2.54-T11	常规	Tin	10,000pcs
A2541-T12P	杜邦2.54-T12	增大	Tin	10,000pcs

LHE® 浙江联和电子有限公司			
品名	杜邦2.54-T	比例	4 : 1
料号	A2541-T	未注公差(mm)	
图号	LHE\GC-15	>0~3	±0.12
材料	Phosphor Bronze	>3~18	±0.15
制图	王天2024-05-13	>18~50	±0.3
审核	天琴2024-05-13	>50~120	±0.5
批准	季育文2024-05-13	X°	±3°
视角		X.X°	±0.5°