2510型连接器承认书图面

名　　称	材　　料	数量	图　　号	附　　注
基座 Housing	Nylon 66 UL94V-0	1	LHE\GC-14	White(白色)
针 Wafer	黄铜镀锡 Brass Tin	N		

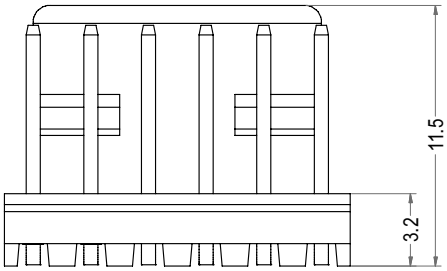

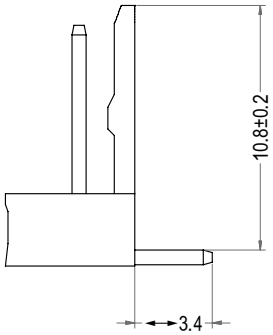

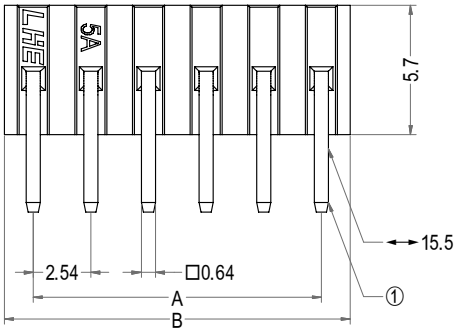

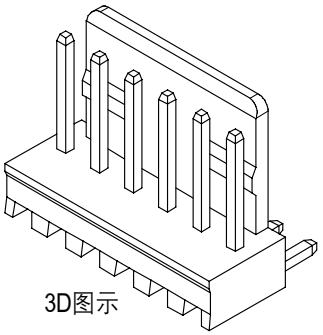

3D图示

Poles	Part No.	Description	DIM=A	DIM=B
2	A2543-WR02	2510-2AW	2.54	5.08
3	A2543-WR03	2510-3AW	5.08	7.62
4	A2543-WR04	2510-4AW	7.62	10.16
5	A2543-WR05	2510-5AW	10.16	12.70
6	A2543-WR06	2510-6AW	12.70	15.24
7	A2543-WR07	2510-7AW	15.24	17.78
8	A2543-WR08	2510-8AW	17.78	20.32
9	A2543-WR09	2510-9AW	20.32	22.86
10	A2543-WR10	2510-10AW	22.86	25.40
11	A2543-WR11	2510-11AW	25.40	27.94
12	A2543-WR12	2510-12AW	27.94	30.48
13	A2543-WR13	2510-13AW	30.48	33.02
14	A2543-WR14	2510-14AW	33.02	35.56
15	A2543-WR15	2510-15AW	35.56	38.10
16	A2543-WR16	2510-16AW	38.10	40.64
17	A2543-WR17	2510-17AW	40.64	43.18
18	A2543-WR18	2510-18AW	43.18	45.72
19	A2543-WR19	2510-19AW	45.72	48.26
20	A2543-WR20	2510-20AW	48.26	50.80

LHE® 浙江联和电子有限公司			
品名	2510-AW	比例	3 : 1
料号	A2543-WR	未注公差(mm)	
图号	LHE\GC-14	>0~3	±0.12
材料	Nylon 66 UL94V-0	>3~18	±0.15
制图	王天2024-05-13	>18~50	±0.3
审核	天琴2024-05-13	>50~120	±0.5
批准	季育文2024-05-13	X°	±3°
视角		X.X°	±0.5°