2510型连接器承认书图面

名　　称	材　　料	数量	图　　号	附　　注
基座 Housing	Nylon 66 UL94V-0	1	LHE\GC-16	White(白色)
针 Wafer	黄铜镀锡 Brass Tin	N		

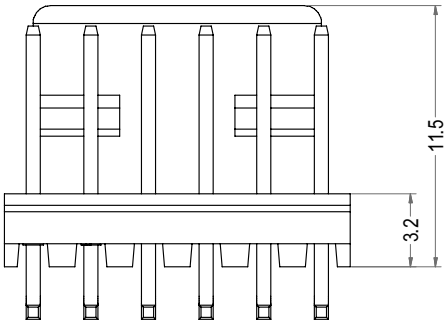

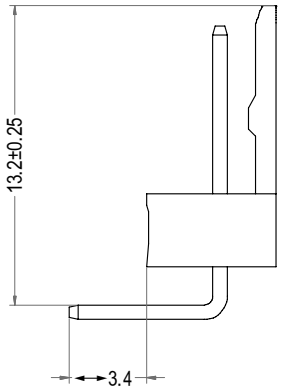

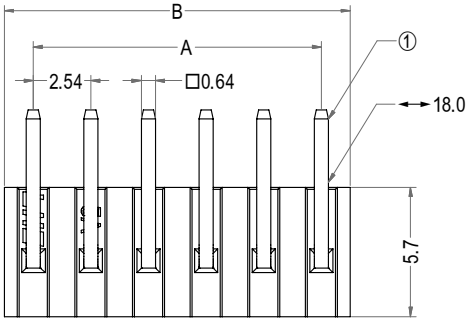

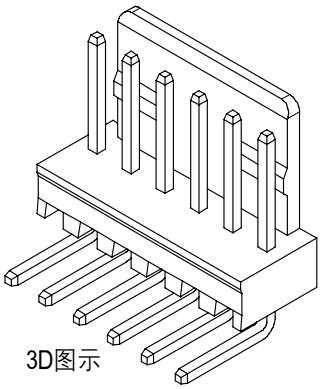

Poles	Part No.	Description	DIM=A	DIM=B
2	A2543-WRC02	2510-2AWG反弯	2.54	5.08
3	A2543-WRC03	2510-3AWG反弯	5.08	7.62
4	A2543-WRC04	2510-4AWG反弯	7.62	10.16
5	A2543-WRC05	2510-5AWG反弯	10.16	12.70
6	A2543-WRC06	2510-6AWG反弯	12.70	15.24
7	A2543-WRC07	2510-7AWG反弯	15.24	17.78
8	A2543-WRC08	2510-8AWG反弯	17.78	20.32
9	A2543-WRC09	2510-9AWG反弯	20.32	22.86
10	A2543-WRC10	2510-10AWG反弯	22.86	25.40
11	A2543-WRC11	2510-11AWG反弯	25.40	27.94
12	A2543-WRC12	2510-12AWG反弯	27.94	30.48
13	A2543-WRC13	2510-13AWG反弯	30.48	33.02
14	A2543-WRC14	2510-14AWG反弯	33.02	35.56
15	A2543-WRC15	2510-15AWG反弯	35.56	38.10
16	A2543-WRC16	2510-16AWG反弯	38.10	40.64
17	A2543-WRC17	2510-17AWG反弯	40.64	43.18
18	A2543-WRC18	2510-18AWG反弯	43.18	45.72
19	A2543-WRC19	2510-19AWG反弯	45.72	48.26
20	A2543-WRC20	2510-20AWG反弯	48.26	50.80

LHE® 浙江联和电子有限公司			
品名	2510-AWG反弯	比例	3 : 1
料号	A2543-WRC	未注公差(mm)	
图号	LHE\GC-16	>0~3	±0.12
材料	Nylon 66 UL94V-0	>3~18	±0.15
制图	王天2024-05-13	>18~50	±0.3
审核	天琴2024-05-13	>50~120	±0.5
批准	季育文2024-05-13	X°	±3°
视角		X.X°	±0.5°