2510型连接器承认书图面

名　　称	材　　料	数量	图　　号	附　　注
基座 Housing	Nylon 66 UL94V-0	1	LHE\GC-19	White(白色)
针 Wafer	黄铜镀锡 Brass Tin	N		

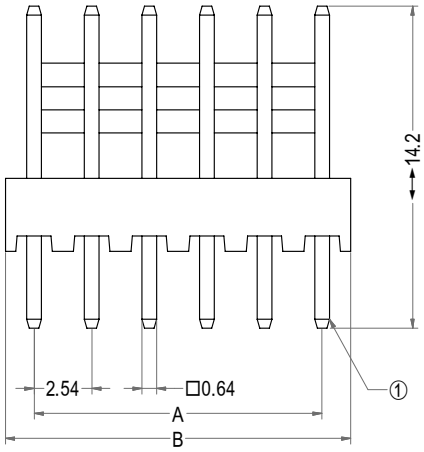

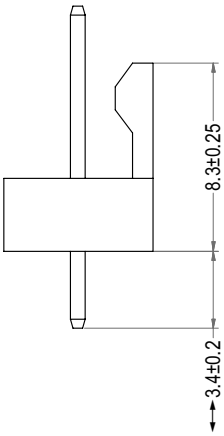

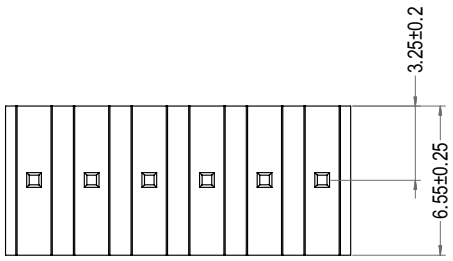

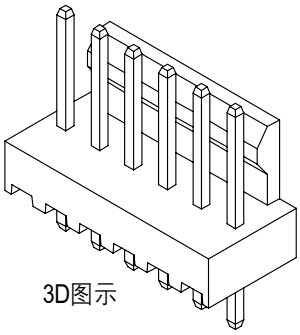

3D图示

Poles	Part No.	Description	DIM=A	DIM=B
2	A2543-WVC02	2510-2A短靠背	2.54	5.08
3	A2543-WVC03	2510-3A短靠背	5.08	7.62
4	A2543-WVC04	2510-4A短靠背	7.62	10.16
5	A2543-WVC05	2510-5A短靠背	10.16	12.70
6	A2543-WVC06	2510-6A短靠背	12.70	15.24
7	A2543-WVC07	2510-7A短靠背	15.24	17.78
8	A2543-WVC08	2510-8A短靠背	17.78	20.32
9	A2543-WVC09	2510-9A短靠背	20.32	22.86
10	A2543-WVC10	2510-10A短靠背	22.86	25.40
11	A2543-WVC11	2510-11A短靠背	25.40	27.94
12	A2543-WVC12	2510-12A短靠背	27.94	30.48
13	A2543-WVC13	2510-13A短靠背	30.48	33.02
14	A2543-WVC14	2510-14A短靠背	33.02	35.56
15	A2543-WVC15	2510-15A短靠背	35.56	38.10
16	A2543-WVC16	2510-16A短靠背	38.10	40.64

LHE® 浙江联和电子有限公司			
品名	2510-A短靠背(693)	比例	3 : 1
料号	A2543-WVC	未注公差(mm)	
图号	LHE\GC-19	>0~3	±0.12
材料	Nylon 66 UL94V-0	>3~18	±0.15
制图	王天2024-05-13	>18~50	±0.3
审核	天琴2024-05-13	>50~120	±0.5
批准	季育文2024-05-13	X°	±3°
视角		X.X°	±0.5°