3.96型连接器承认书图面

名　　称	材　　料	数量	图　　号	附　　注
基座 Housing	Nylon 66 UL94V-2	1	LHE\GC-11	Transparent(透明白色)
针 Wafer	黄铜镀锡 Brass Tin	N		

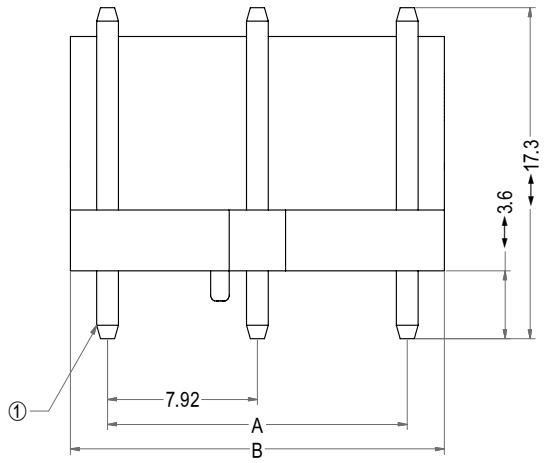

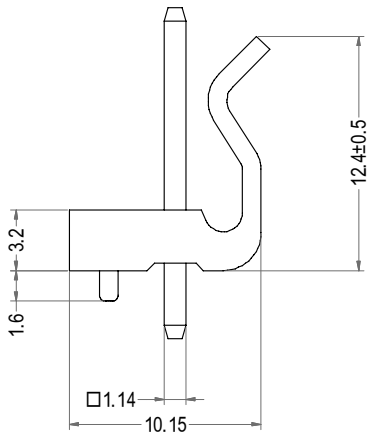

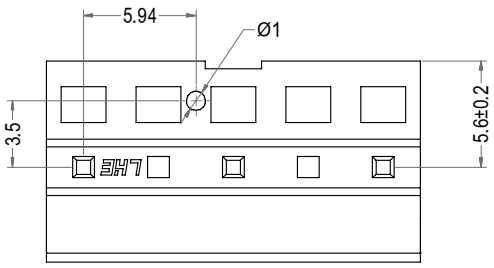

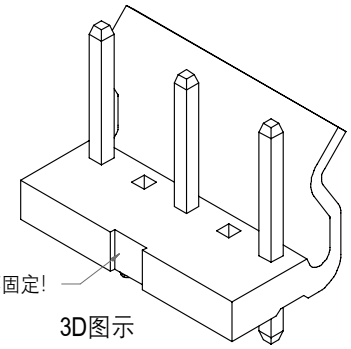

注意：此处为浇口避让位置不固定!

3D图示

LHE® 浙江联和电子有限公司			
品名	3.96-AD	比例	5 : 2
料号	A3961-DWV	未注公差(mm)	
图号	LHE\GC-11	>0~3	±0.12
材料	Nylon 66 UL94V-2	>3~18	±0.15
制图	王天2024-04-12	>18~50	±0.3
审核	天琴2024-04-12	>50~120	±0.5
批准	季育文2024-04-12	X°	±3°
视角		X.X°	±0.5°

Poles	Part No.	Description	DIM=A	DIM=B
5	A3961-DWV05-N2.4	3.96-5AD3(2.4)	15.84	19.80