A4203型连接器承认书图面

名　　称	材　　料	数量	图　　号	附　　注
基座 Housing	LCP	1	LHE\GC-13	本色
针 Wafer	黄铜镀锡 Brass Tin	30		

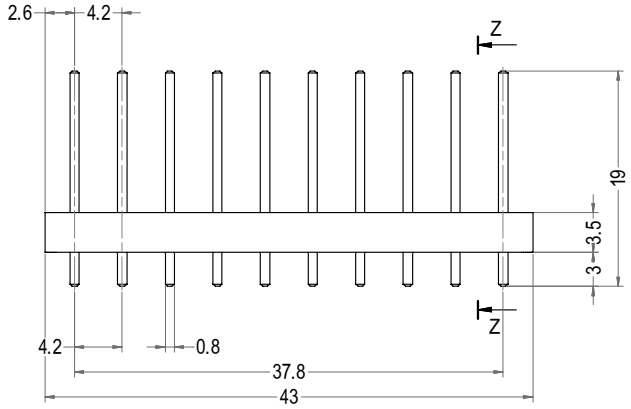

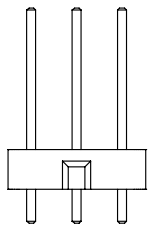

Z-Z

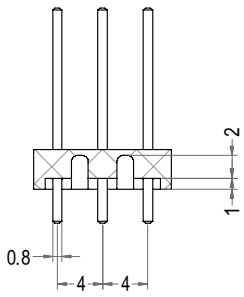

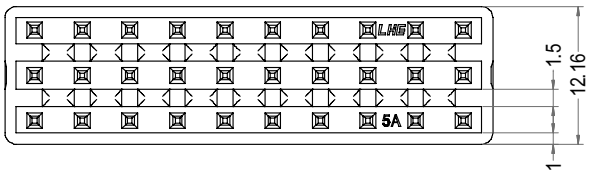

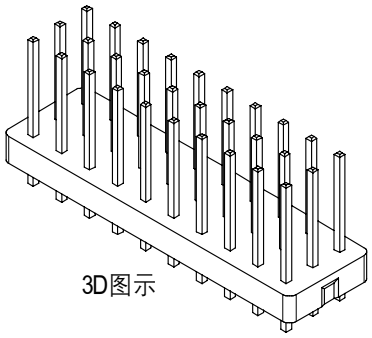

3D图示

Poles	Part No.	Description
30	A4203-WV30	A4203-30A

LHE® 浙江联和电子有限公司			
品名	A4203-30A	比例	3 : 2
料号	A4203-WV30	未注公差(mm)	
图号	LHE\GC-13	>0~3	±0.12
材料	LCP	>3~18	±0.15
制图	王天2024-04-18	>18~50	±0.3
审核	天琴2024-04-18	>50~120	±0.5
批准	季育文2024-04-18	X°	±3°
视角		X.X°	±0.5°