1.25插板型连接器承认书图面

名　　称	材　　料	图　　号	附　　注
端子 Terminal	Phosphor Bronze	LHE\GC-6	

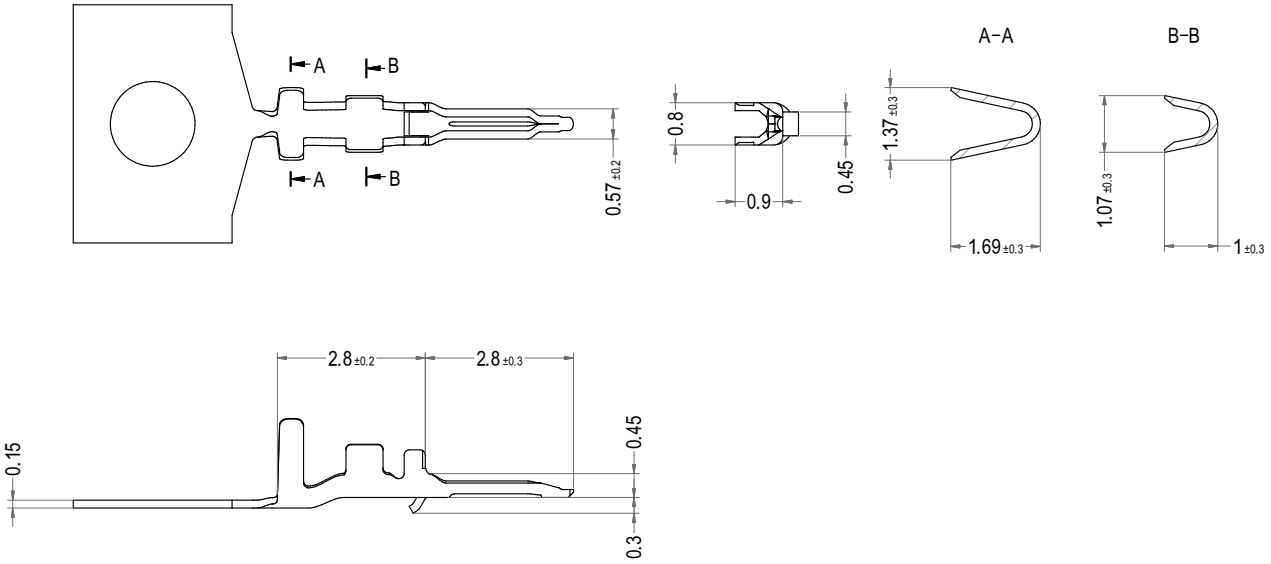

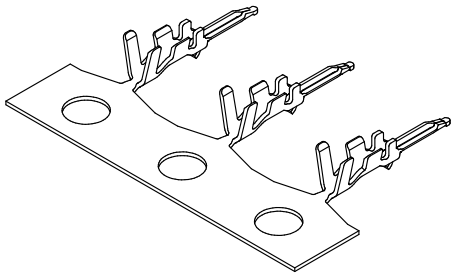

3D图示

LHE® 浙江联和电子有限公司			
品名	1.25插板-T	比例	7 : 1
料号	B1251-T	未注公差(mm)	
图号	LHE\GC-6	>0~3	±0.12
材料	Phosphor Bronze	>3~18	±0.15
制图	吴瑞金 2023-04-10	>18~50	±0.3
审核	陈浙海 2023-04-10	>50~120	±0.5
批准	季育文 2023-04-10	X°	±3°
视角		X.X°	±0.5°

Prat No.	Descripiption	Molex	Finish	Qty/reel
B1251-TP	1.25插板-T11	50061-8000	Tin	12000pcs