B14501型连接器承认书图面

序号	名　　称	材　　料	数量	图　　号	附　　注
1	基座 Housing	PBT	1	LHE\GC-5	black(黑色)
2	接线端子	黄铜镀锡 Brass Tin	N		
3	M5螺钉	不锈钢 Stainless Steel	N		
4	四角螺帽	钢材 SPCC/SWRCH	N		

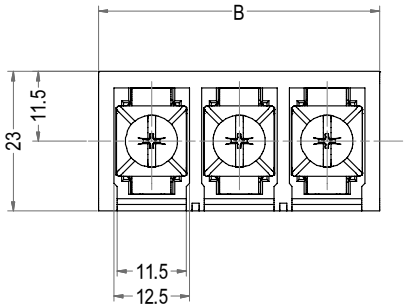

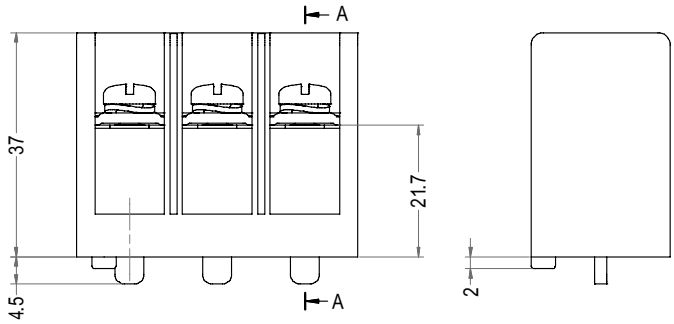

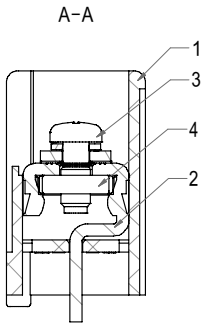

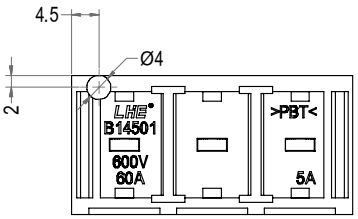

Poles	Part No.	Description	DIM=A	DIM=B
2	B14501-DWV02	B14501-2AD	14.50	32.00
3	B14501-DWV03	B14501-3AD	29.00	46.50

LHE® 浙江联和电子有限公司			
品名	B14501-AD	比例	4 : 5
料号	B14501-DWV	未注公差(mm)	
图号	LHE\GC-5	>0~3	±0.2
材料	PBT	>3~6	±0.3
制图	吴瑞金 2023-07-04	>6~30	±0.5
审核	陈浙海 2023-07-04	>30~120	±0.8
批准	季育文 2023-07-04	X°	±1°
视角			