名　　称	材　　料	图　　号	附　　注
端子 Terminal	Phosphor Bronze	LHE\GC-7	

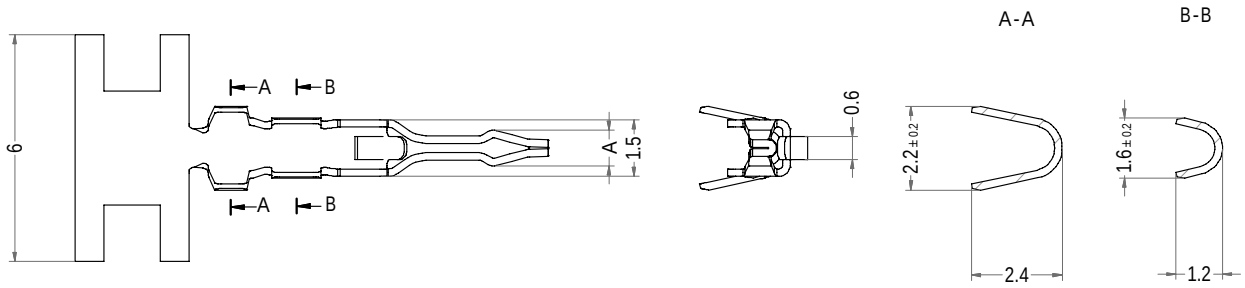

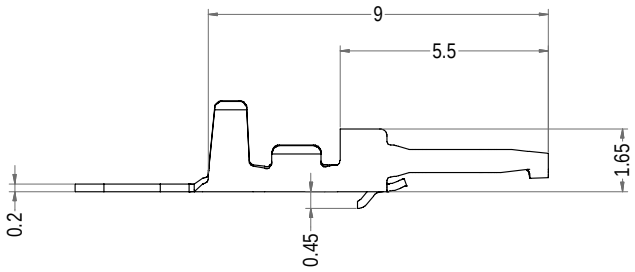

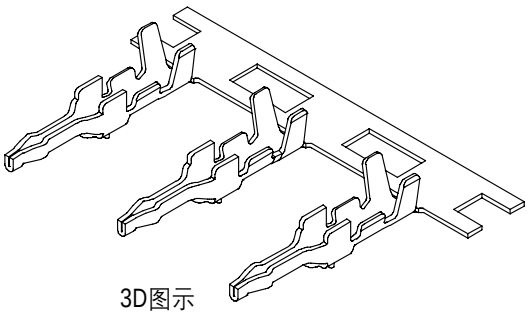

3D图示

Part No.	Description	DIM=A	Finish	Finish
B2001-TP2	SAN-T11	0.95	Tin	10,000pcs
B2001-T12P2	SAN-T12	0.85	Tin	10,000pcs
B2001-T13P2	SAN-T13	1.1	Tin	10,000pcs

LHE® 浙江联和电子有限公司			
品名	SAN-T	比例	5 : 1
料号	B2001-T	未注公差(mm)	
图号	LHE\GC-7	>0~3	±0.12
材料	Phosphor Bronze	>3~18	±0.15
制图	吴瑞金 2022-10-30	>18~50	±0.3
审核	陈渐海 2022-10-30	>50~120	±0.5
批准	季育文 2022-10-30	X°	±3°
视角		X.X°	±0.5°