承　认　书
SPECIFCATION FOR APPROVAL

客户名称 CUSTOMER: _____

品名 DESCRIPTION: SCN拼接型压接式条形连接器

料号 CUSERTOMER PART NO: B2504

客户确认 APPROVED SIGNATURES

核准 APPROVAL: _____ 日期 DATE: _____

工程 ENGINEERING: _____ 日期 DATE: _____

品管 QC: _____ 日期 DATE: _____

承认结果: ☐ 承认 ☐ 不承认 ☐ 重新送样

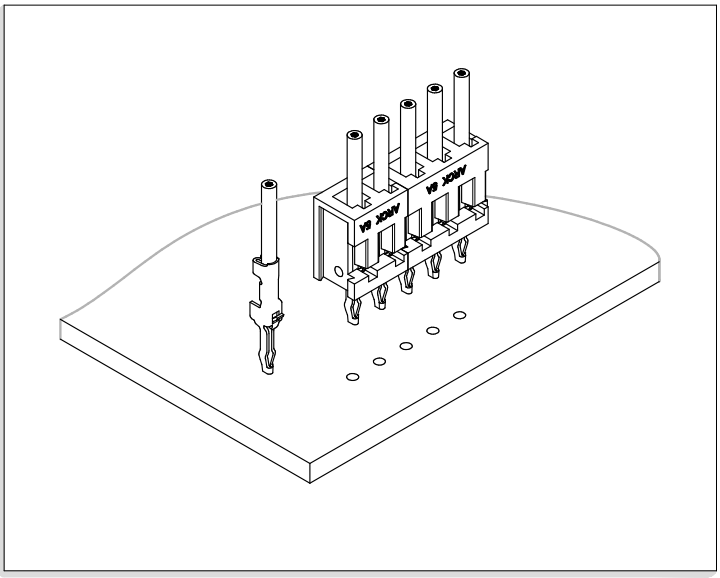

规格 Specifications

1. 极数 Poles: 2 to 3P
2. 额定电流 Current rating: 3.0A AC,DC
3. 额定电压 Voltage rating: 250V AC,DC
4. 温度范围 Temperature range: -25°C to +105°C
   (含通电温度上升值)
   (Including temperature rise in applying electrical current)
5. 接触电阻 Contact resistance: 初期 Initial value / /
   环境测试后 After environmental testing / /
6. 绝缘电阻 Insulation resistance: ≥1000MΩ
7. 耐电压 Withstanding voltage: 800V AC/minute
8. 适用线规 Applicable wire: AWG #30 to #24
9. 适用基板厚度 Applicable PC board thickness: 1.2~1.6mm

目录(COVER) 1

料号说明(DESCRIPTION OF ITEM NUMBER) 2

图纸(DRAWING) 4

产品性能测试(PERFORMANCE TEST) 8

制订 Edit: 吴晓金 日期 DATE: 2023-09-19

审核 Check: 陈浙海 日期 DATE: 2023-09-19

批准 Approval: 季育文 日期 DATE: 2023-09-19

壳体料号说明 HOUSING

B 2504 - S H B 02 X2 - N* - * - ** - ** - ** - **

A: Wire to Board Connectors
B: Board-in Connectors
C: Wire to Wire Connectors
D: Hard Splices Connectors
F: FFC/FPC Connectors
I : IDC

系列号 Series Number

特征类别(默认空)
Feature Category: S=锁片型

产品类别 H=壳体 Housing
P=密封件 Water Proofing
Product Category: F=配件 Fitting

同类别多型号序号 (默认空)
Same Series Different Type: B~ZZ

单列极数 The Pin Number of Single Row: 01~**

多列列数 The Pin Number of Several Row: X2~X* (无则空)

M为堵孔，*为堵孔序号(例M1.2.5)(无则空)

壳体材料
Housing Material:
1=PA66
2=PA66灼热丝-G
3=PA46
4=PA6T
5=PA9T
6=PBT
7=PPO
8=LCP
9=U=UL
10=PC
11=PA66无卤灼热丝
12=PA66高灼热丝B
13=PA66增强

壳体材料特性
Housing Material Specialty:
V2 UL阻燃等级标准(默认不注明)
V0 UL阻燃等级标准
Z=灼热丝是按照(IEC60695/GB/T5169)标准,
符合GWIT750℃,GWFI960℃
ZG=灼热丝加玻纤

壳体颜色
Housing Color:
OR=橙色 Orange
P=粉色 Pink
R=红色 Red
VI=紫色 Violet
Y=黄色 Yellow
GY=灰色 Gray
BK=黑色 Black
G=绿色 Green
BL=蓝色 Blue
BR=棕色 Brown
TR=透明白 Transparent
W=白色 White
EC=米白 ECRU
TG=透明绿 Transparent Green
壳体材料2/3/4/5/8/12默认米色
壳体材料7默认黑色
壳体材料1/6/9/10/11默认白色
壳体材料13默认透明
(默认可为空)

无卤标识
无卤产品加HF,有卤默认为空

客户专用代码
Customer Special Code: 表示和常规件不同,用来代表某个客户

备注:*部分内容只在产品标签中体现! 其他特殊要求位置不固定

SCN拼接料号说明 Description of item number

端子料号说明 TERMINAL

B 2504 N - T 2 2 A 30 5 P 2(*) Y - 1 - *(*) *

A: Wire to Board Connectors
B: Board-in Connectors
C: Wire to Wire Connectors
F: FFC/FPC Connectors
I : IDC
D: Chain Terminals and Splices

系列号 Series Number

K=直形带锁 N=直形
Z=旗形带锁 Q=旗形
X=横插带锁 H=横插
Y=叉形端子 J=插 片
R=环形端子 C=圆形
G=接线端子
W=鲨鱼齿端子
特征类别(默认空) B=子弹形端子
Feature Category: U=耳扒形端子

产品类别 Product Category: T=端子 Terminal

同类别多型号序号 (默认空)
Same Series Different Type: 1~9

同型号多尺寸序号 (默认空)
Same Type Different size: 1~9

适用线规(默认空) A=小脚 B=中脚
Applicable Wire: C=高脚 D=大脚

料带厚度单位: mm X100 (0.3X100=30 默认空)

配合厚度单位: mm X10 (0.5X10=5 默认空)
注: 所有<灰色>说明, 为D系列分类附加料号及说明!

Z=紫铜 Copper
S=不锈钢 Stainless Steel
P=磷青铜 Phos.Bronze
材质 Material: B=黄铜 Brass

0=素材酸洗 None
1=镀镍 Nickel Plating
2=镀亮锡 Tin Plating
3=镀镍氩光锡 Matt Tin-Nickel Plating
4=镀铅锡 Tin-Lead Plating
5=镀铜锡 Tin-Cu Plating
6=镀镍银 Silver-Nickel Plating
7=镀镍金 Gold-Nickel Plating
8=镀镍局部金 Nickel-Gold
表面处理 9=镀亮锡局部金 Half Gold-Tin Plating
Surface processing: 10=镀镍亮锡 Tin-Nickel Plating

镀层厚度(默认为空)

包装说明: Y=有字、N=无字

包装方式: 0=散装(袋装)、1=盘装、4=八角盘装、5=编带装 (常规默认为空)

包装数量: -**K: 客户定制数量,默认数量为空

客户专用代码
Customer Special Code: 表示和常规件不同,用来代表某个客户

其他说明: 如(U)=UL、软、低铅等

备注:表面处理内容只在产品标签中体现! 其他特殊要求位置不固定

其它料号说明 OTHER

P 0001 - B

P: Other Types

产品序号 Product Number

同型号序号 Same Series Different Type: B~Z
(默认空)

安装尺寸 Mounting Measurement

立式 Straight Abgle(V-Type)

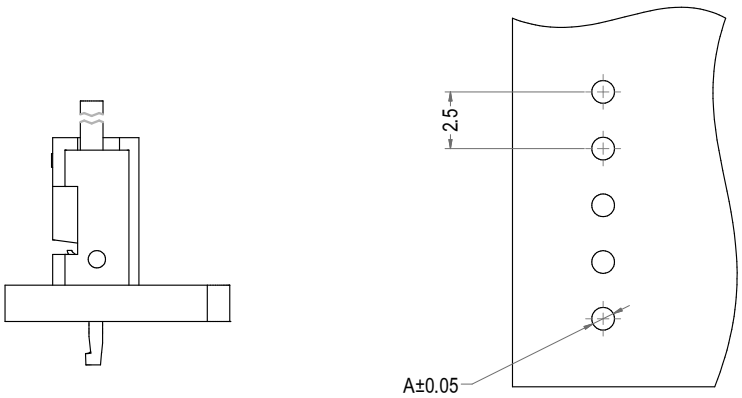

Part No.	Description	DIM=A
B2001-TP	SAN-T11	0.8
B2001-T12P	SAN-T12	0.8
B2001-T13P	SAN-T13	1

LHE® 浙江联和电子有限公司			
品名	SCN拼接立式安装图示	比例	3 : 1
料号	B2504立式安装图示	未注公差(mm)	
图号	LHE\GC-4	>0~3	±0.12
材料	/	>3~18	±0.15
制图	吴瑞金 2023-09-19	>18~50	±0.3
审核	陈浙海 2023-09-19	>50~120	±0.5
批准	季青文 2023-09-19	X°	±3°
视角		X.X°	±0.5°

SCN拼接型连接器承认书图面

名　　称	材　　料	图　　号	附　　注
基座 Housing	PBT UL94V-2	LHE\GC-5	

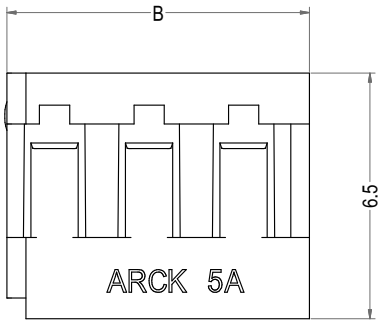

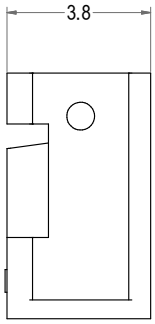

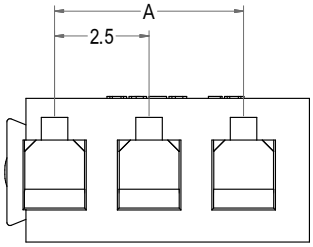

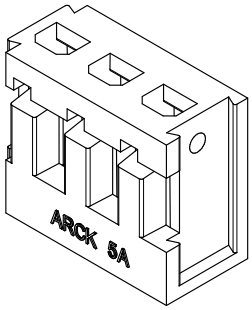

3D图示

Poles	Part No.	Description	A	B
2	B2504-H02	SCN拼接-2Y	2.50	6.00
3	B2504-H03	SCN拼接-3Y	5.00	8.00

LHE® 浙江联和电子有限公司			
品名	SCN拼接-Y	比例	5 : 1
料号	B2504-H	未注公差(mm)	
图号	LHE\GC-5	>0~3	±0.12
材料	PBT UL94V-2	>3~18	±0.15
制图	吴娥金 2023-09-19	>18~50	±0.3
审核	陈浙海 2023-09-19	>50~120	±0.5
批准	季青文 2023-09-19	X°	±3°
视角		X.X°	±0.5°

名　　称	材　　料	图　　号	附　　注
端子 Terminal	Phosphor Bronze	LHE\GC-6	

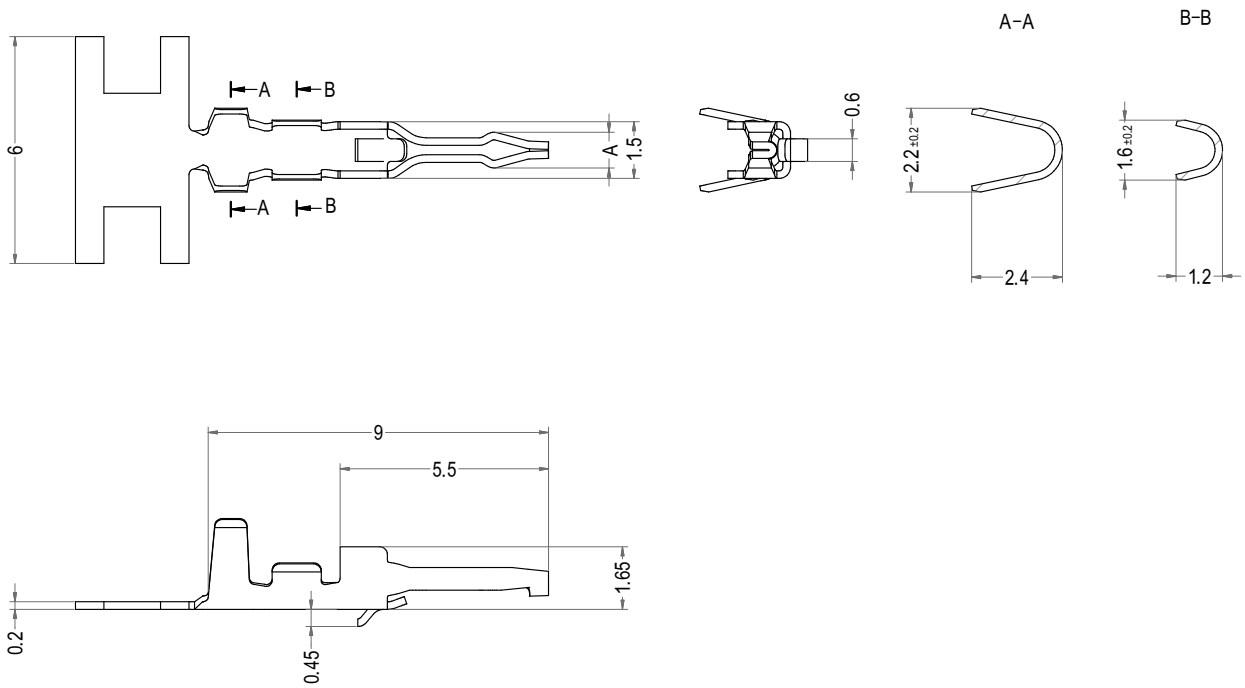

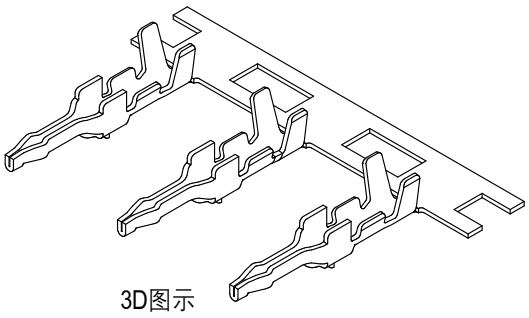

3D图示

Part No.	Description	DIM=A	Finish	Finish
B2001-TP2	SAN-T11	0.95	Tin	10,000pcs
B2001-T12P2	SAN-T12	0.85	Tin	10,000pcs
B2001-T13P2	SAN-T13	1.1	Tin	10,000pcs

LHE® 浙江联和电子有限公司			
品名	SAN-T	比例	5 : 1
料号	B2001-T	未注公差(mm)	
图号	LHE\GC-6	>0~3	±0.12
材料	Phosphor Bronze	>3~18	±0.15
制图	吴娥金 2023-09-19	>18~50	±0.3
审核	陈浙海 2023-09-19	>50~120	±0.5
批准	季青文 2023-09-19	X°	±3°
视角		X.X°	±0.5°

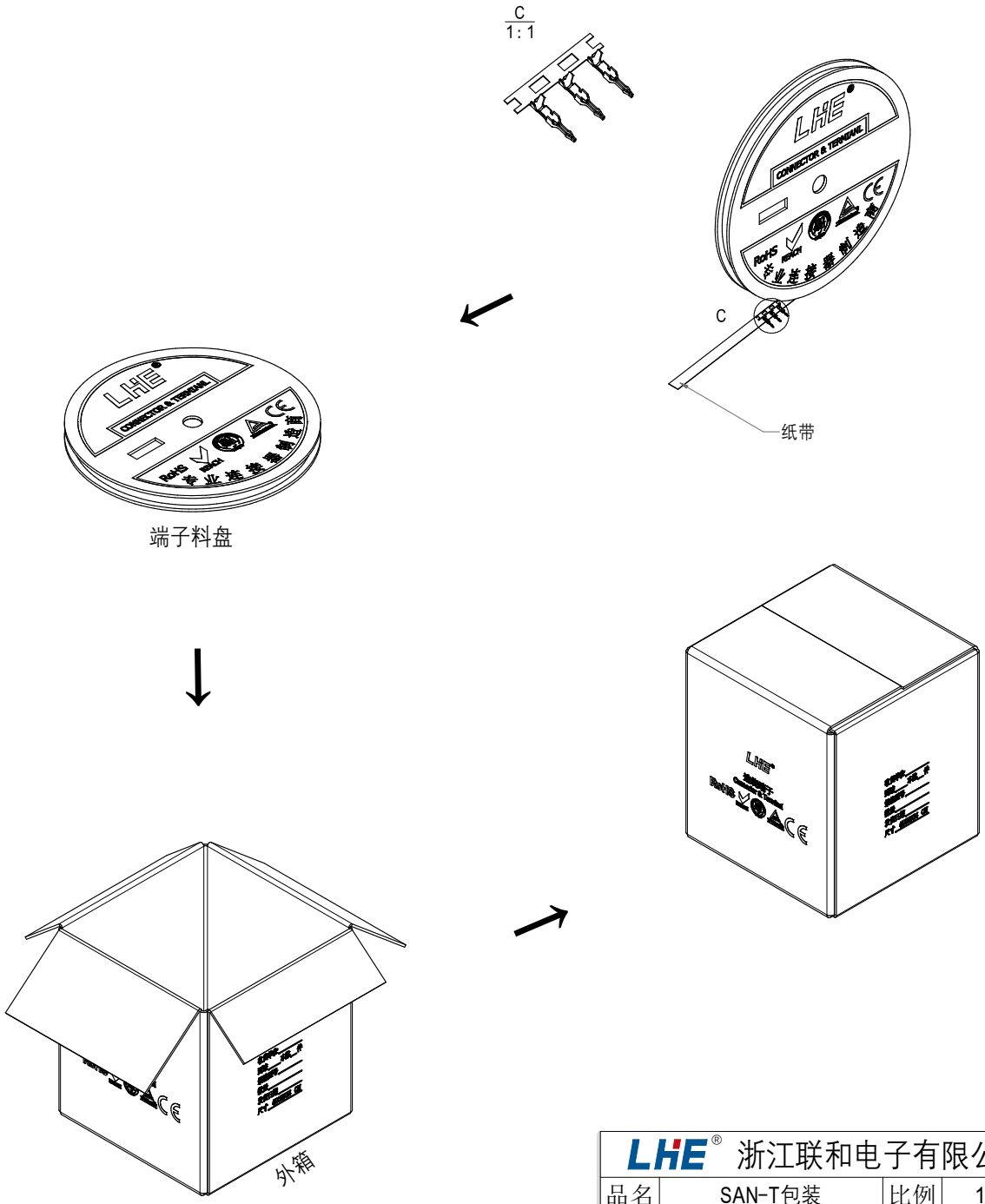

注释:
1. 产品尺寸请参照SAN-T图纸.
2. 此示意图为产品出料方式进行说明.
3. 胶带、PE袋未在图纸中体现,请以实物为准.

Part No.	Description	Qty/reel	Reel/caton
B2001-TP	SAN-T11	10000pcs	23/Reel
B2001-T12P	SAN-T12	10000pcs	23/Reel
B2001-T13P	SAN-T13	10000pcs	23/Reel

LHE® 浙江联和电子有限公司			
品名	SAN-T包装	比例	1:10
料号	B2001-T包装	未注公差(mm)	
图号	LHE\GC-7	>0~3	±0.12
材料	/	>3~18	±0.15
制图	吴瑞金 2022-10-30	>18~50	±0.3
审核	陈浙海 2022-10-30	>50~120	±0.5
批准	季育文 2022-10-30	X°	±3°
视角		X.X°	±0.5°

项目 Item	测试条件 Test Condition	规格要求 Requirement	
1. 压着部位抗拉强度 Crimping Pull Out Force	在试验装置夹头中固定测试样品, 在连接的轴线方向施加拉力; 速度不大于25mm/min。 Fix the crimped terminal, apply axial pull out force on the wire at the speed rate of not more 25mm/min. 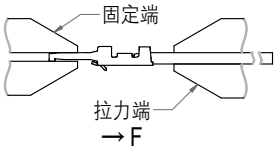	AWG.24#	≥20N
		AWG.26#	≥15N
		AWG.28#	≥10N
		AWG.30#	≥8N
2. 壳体/端子固定力 Terminal/Housing Retention Force	固定连接器或测力计, 在连接器 轴线方向施加规定的拉力; 速度不大于25mm/min。 Apply axial pull out force at the speed rate of not more 25mm/min on the pin assembled in the housing. 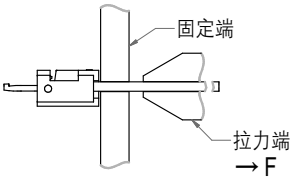	≥15N	
3. 针的固定力 Pin Retention Force	固定连接器或测力计, 在连接器 轴线方向对针施加规定的推力; 速度不大于25mm/min。 Apply axial push out force at the speed rate of not more 25mm/minute on the terminal assembled in the base.	/	
4. 可焊性 Solderability	把测试样品需要焊接的部位浸入焊锡炉中 (锡炉温度245℃±5℃)2±0.5秒钟。 Soldering time: 2±0.5 sec Solder Temperature:245℃±5℃	上锡率≥90% 90% of immersed area must show no voids,pin holes	
5. 耐焊接热 Resistance to Soldering Heat	把测试样品需要焊接的部位浸入焊锡炉中(锡炉温度260℃); 2±0.5秒钟后, 在正常的条件下恢复1小时。 Soldering time: 2±0.5 sec Solder Temperature:260℃	外观 Appearance	无损伤 No Damage
6. 耐高温 Heat Resistance	连接器配合后, 于+105℃±2℃的空气中放置96小时, 然后再回到 室温中放置1~2小时测定 Mated connectors are exposed to a temperature of +105℃±2℃ for 96 hours.	外观 Appearance	无损伤 No Damage
7. 耐低温 Clod Resistance	连接器配合后, 于-25℃±2℃的空气中放置96小时, 然后再回到 室温中放置1~2小时测定 Mated connectors are exposed to a temperature of -25℃±2℃ for 96 hours.	接触电阻 Contact Resistance LLCR	/
8. 温度上升 Temperature Rise	插合连接器, 通以最大允许电流。 Carring rated current load.	温度最大上升 Temperature Rise	≤30℃
9. 恒定湿热 Humidity	温度 Temperature: 40±2℃ 相对湿度 Relative Humidity: 90%~95% 搁置时间 Duration: 96h, 取出恢复2小时后检查	外观 Appearance	无损伤 No Damage
10. 温度循环 Temperature cycle	把测试样品放入高低温试验箱中,按下列步骤调试温度: a)在-25℃±2℃的恒温条件下放置0.5小时; b)在+105℃±2℃的恒温条件下放置0.5小时; 从a)到b)为一个循环周期,共进行5个循环。恢复1h后检查。 状态转换时间不多于1小时。 Mated connectors are exposed to 5 cycles of: a)-25℃±2℃ 0.5hour b)+105℃±2℃ 0.5hour	耐电压 Dielectric Strength	800V
		绝缘电阻 Insulation Resistance	≥1000MΩ
11. 机械寿命 Repeated insertion/withdrawal	以每分钟插拔10次的速率, 插拔50次。 When mated up to 50 cycles repeatedly by the rate of 10 cycles per minute.	接触电阻 Contact Resistance LLCR	/
12. 机械振动 Vibration	插合连接器, 串联在一直流电源上, 电流100mA; 并模拟正常工作状态, 振频为10~55Hz、振幅1.5mm; 每一轴线扫频循环次数10次、2小时。 Frequency: 10~55Hz Amplitude: ±1.5mm Duration: 2 hours in each X,Y,Z axes	外观 Appearance	无损伤 No Damage
		接触电阻 Contact Resistance LLCR	/
		中断 Intermittence	≤1μ sec

项目 Item	测试条件 Test Condition	规格要求 Requirement	
13.机械冲击 Shock	连接器相配,沿X,Y.Z三轴正反方向各冲击3次(总共18次), 在测试过程中通以100mA电流。 冲击强度:490m/s² 持续时间:11ms Mated connectors and subject to the following shock conditions,3times of shock shall be applied for each 6 directions along 3 mutually perpendicular axes,passing DC 100mA current during the test(Total of 18 shocks)Test Pulse: Half Sine Peak Value:490m/s² Duration:11ms	外观 Appearance	无损伤 No Damage
		接触电阻 Contact Resistance LLCR	/
		中断 Intermittence	≤1μ sec
14.外观 Appearance	目测 Visual by eye 视力 Light: >1.0 照明 Lamp: 200~300Lx 目测距离 Space: 0.3~0.5m	1.塑料件表面应无明显疤痕、凹陷、开裂及影响使用的变形。 Plastic part:smooth and flat surface without discolor,broken,crack distortion defects is acceptable. 2.金属件表面无锈蚀、氧化、无明显的机械损伤等缺陷。 Metal part:btight and even surface without rust,oxide, fog and obvious physical damage defects is acceptable. 3.导线表面清洁、无破损等缺陷, 印字及标志清晰。 Wire:clearing surface without discolor,broken defects,indistinct words and mark is acceptable.	
15.盐雾 Salt Spray	把先冲后镀*的测试样品从试验箱顶悬挂下来, 采用浓度为5%±1(质量百分比)的氯化钠溶液, 连续雾化16小时, 试验后用流动的蒸馏水轻轻洗去表面沉积物。在常温常驻湿条件下恢复1~2小时。 16 hour exposure to a saltspray from the 5%±1 solution.	外观无损伤(五金件应无露出底金属的严重锈蚀;使用预镀的型材, 其落料面允许有不影响其性能的轻微腐蚀。) Appearance:No Damage(No erosion with material exposed.And with plating material, slight erosion on the cutting surface acceptable)	
16. 接触电阻 Contact Resistance	插合连接器,用小功率电路进行测试。 Mate connectors,measure by dry circuit.	/ (Initial value)	
17. 绝缘电阻 Insulation Resistance	在相邻接触件之间或地线之间, 用500V DC电压进行测试。 Apply 500V DC between adjacent terminal or ground.	≥1000MΩ	
18. 耐电压 Dielectric Strength	相邻接触件之间或地线之间施加50Hz 800V AC(有效值), 漏电流1mA的电压作用, 时间1min。 Mate connectors, apply 800V AC for 1 minute between adjacent terminal or ground.	无击穿和飞弧现象 No Breakdown	
19. 插入力与拔出力 Insertion and Withdrawal Force	单PIN相配的接触器 以1mm/s~5mm/s的 速度沿接插器轴线 方向插入和拔出。 Insertion and withdraw single contact at the speed rate of 1mm/s~5mm/s.	极数 Poles	插入力(最大值N) Insertion(N Max) 1st / 拔出力(最小值N) Withdrawal(N Min) 1st
		1	15.0 / 2.5
	相配的连接器以1mm/s~5mm/s的速度沿接插器轴线方向插入和拔出。 Insertion and withdraw connectors at the speed rate of 1mm/s~5mm/s.		

*先冲后镀为定制端子。常规端子为先镀后冲, 无法通过盐雾试验。

制订 Edit: 吴晓金 日期 DATE: 2023-09-19

审核 Check: 季育文 日期 DATE: 2023-09-19

批准 Approval: 陈浙海 日期 DATE: 2023-09-19