名　　称	材　　料	图　　号	附　　注
端子 Terminal	Phosphor Bronze	LHE\GC-7	

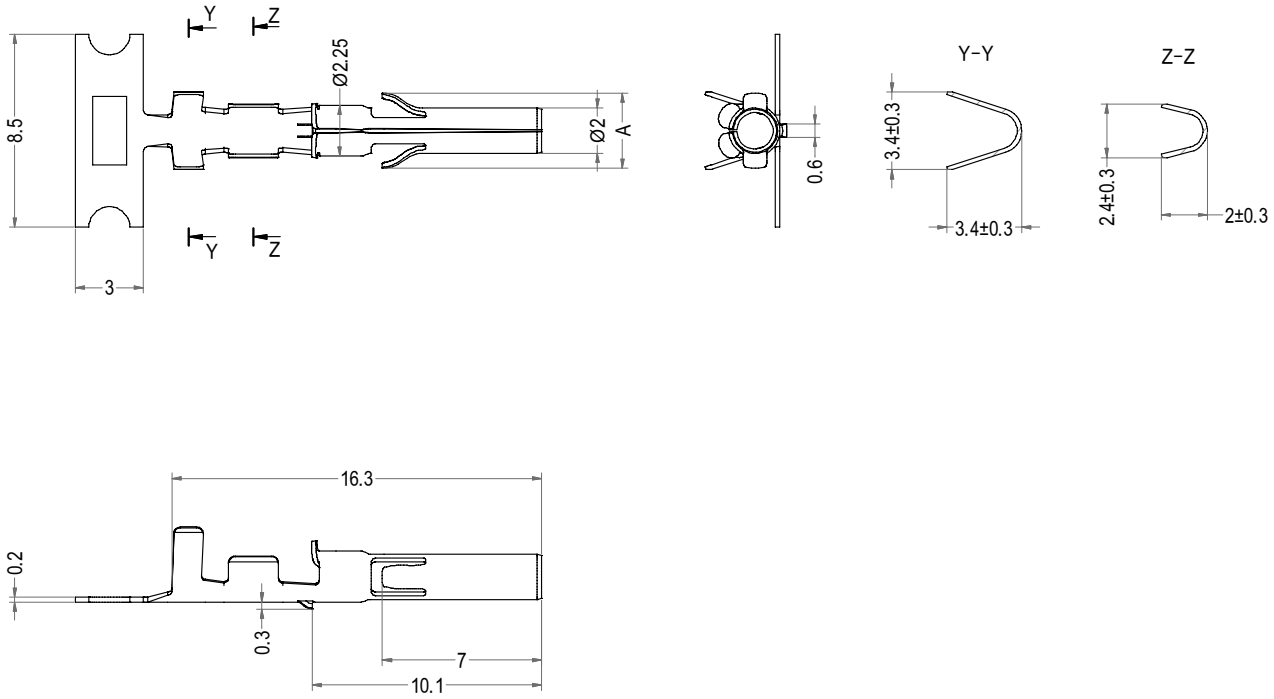

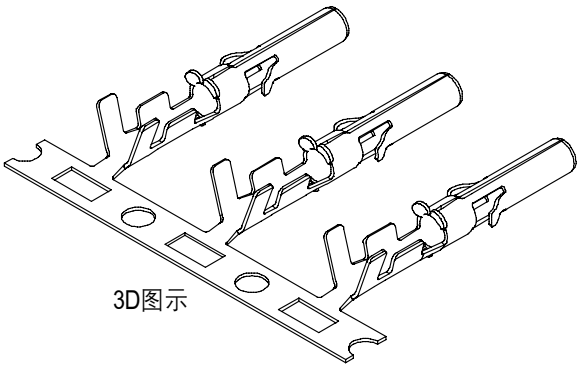

Part No.	Description	A	Finish	Qty/reel
C01581-TP	5500-YT11	3.2	Tin	6,000pcs
C01581-T12P	5500-YT12	3.28	Tin	6,000pcs
C01581-T13P	5500-YT13	3.3	Tin	6,000pcs

LHE® 浙江联和电子有限公司			
品名	5500-YT	比例	3 : 1
料号	C01581-T	未注公差(mm)	
图号	LHE\GC-7	>0~3	±0.12
材料	Phosphor Bronze	>3~18	±0.15
制图	王天 2024-05-07	>18~50	±0.3
审核	天琴 2024-05-07	>50~120	±0.5
批准	季育文 2024-05-07	X°	±3°
视角		X.X°	±0.5°