MX3.0连接器承认图面

REV	SYM	REVISION RECORD	DR.	APPR.	DATE
A/0		原 始 版 本			A/0
A/1					

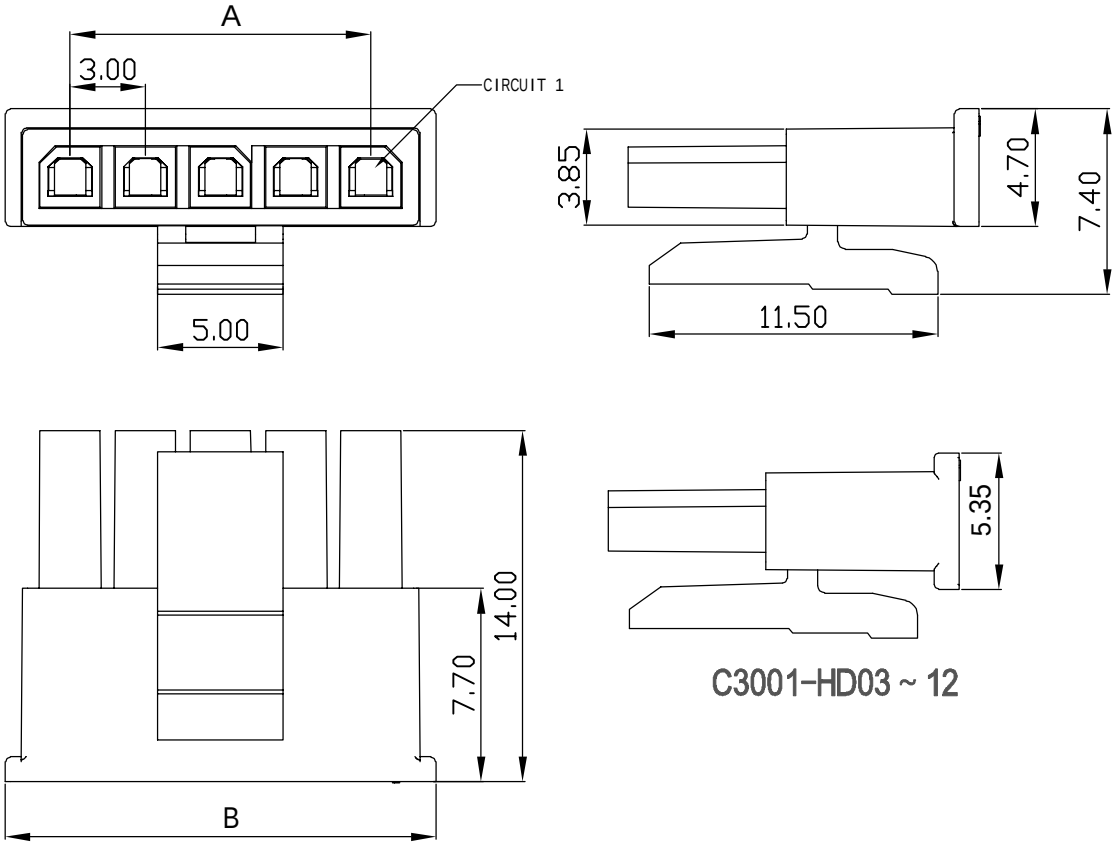

C3001-HD03 ~ 12

Poles	Part NO.		Dimensions mm A	Dimensions mm B
2	C3001-HC02	MX3.0-2YC	3.00	8.20
3	C3001-HC03	MX3.0-3YC	6.00	11.20
4	C3001-HC04	MX3.0-4YC	9.00	14.20
5	C3001-HC05	MX3.0-5YC	12.00	17.20
6	C3001-HC06	MX3.0-6YC	15.00	20.20
7	C3001-HC07	MX3.0-7YC	18.00	23.20
8	C3001-HC08	MX3.0-8YC	21.00	26.20
9	C3001-HC09	MX3.0-9YC	24.00	29.20
10	C3001-HC10	MX3.0-10YC	27.00	32.20
11	C3001-HC11	MX3.0-11YC	30.00	35.20
12	C3001-HC12	MX3.0-12YC	33.00	38.20
2	C3001-HD02	MX3.0-2YD	3.00	6.90
3	C3001-HD03	MX3.0-3YD	6.00	9.90
4	C3001-HD04	MX3.0-4YD	9.00	12.90
5	C3001-HD05	MX3.0-5YD	12.00	15.90
6	C3001-HD06	MX3.0-6YD	15.00	18.90
7	C3001-HD07	MX3.0-7YD	18.00	21.90
8	C3001-HD08	MX3.0-8YD	21.00	24.90
9	C3001-HD09	MX3.0-9YD	24.00	27.90
10	C3001-HD10	MX3.0-10YD	27.00	30.90
11	C3001-HD11	MX3.0-11YD	30.00	33.90
12	C3001-HD12	MX3.0-12YD	33.00	36.90

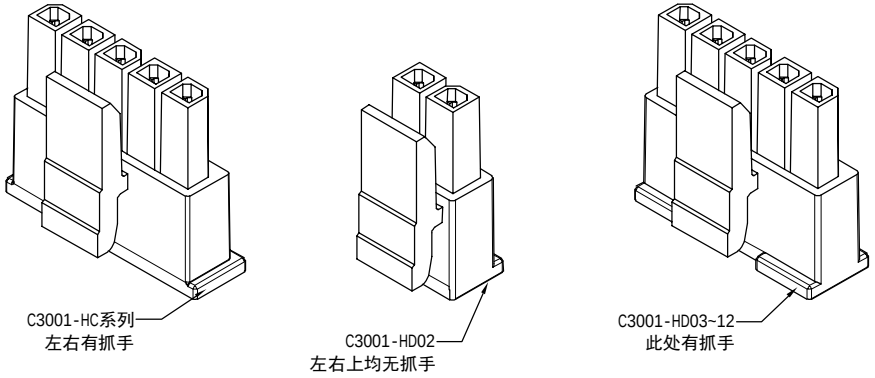

序号	图 号	名 称	材 料	数量	附 注
1		Housing	PA66(UL94V-0)	1	Black

未 注 公 差

X.°±3° X.X°±0.5°

>0-3	>3-18	>18-50	>50-120
±0.12	±0.15	±0.3	±0.5

LHE® 浙江联和电子有限公司
ZHEJIANG LIANHE ELECTRONICS CO.,LTD

单位	比例	Design Units	SIZE	页码
MM Only	——	METRIC	A4	

制 作	审 核	批 准	材 料	图 号	Part No.
			见图解	品 名	MX3.0-NY*

旧底图总号

底图总号

签 字

日 期