927833端子承认书图面

名　　称	材　　料	图　　号	附　　注
端子 Terminal	Phosphor Bronze	LHE\GC-3	
悬臂弹簧	Stainless Steel		

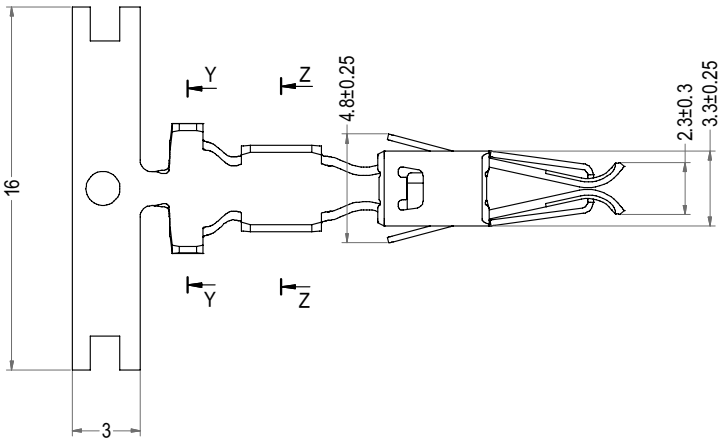

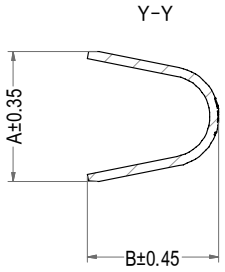

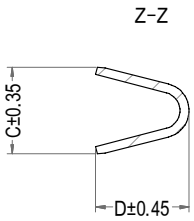

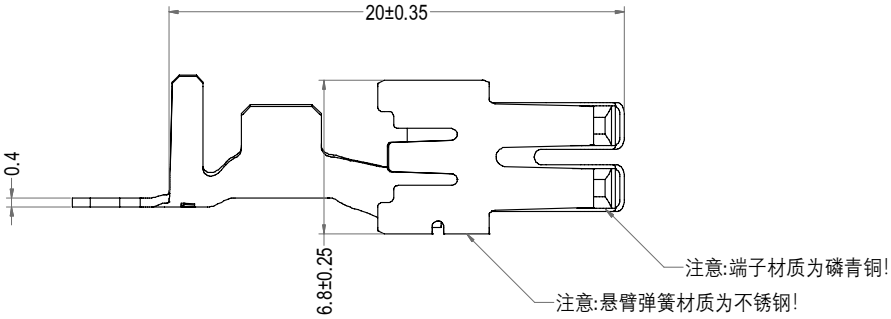

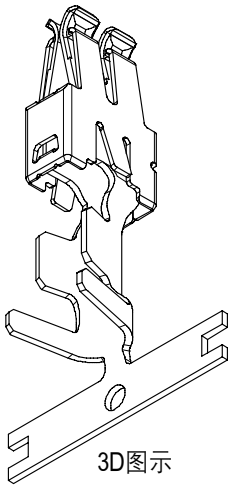

Part No.	Description	A	B	C	D	Wire Range	Finish	Qty/reel
C5001-T11P	927833-2	5.7	5.80	3.80	4.10	AWG #17 to #14	Tin	1,200pcs
C5001-T12P	927831-2	3.9	4.10	2.80	3.00	AWG #20 to #17	Tin	1,200pcs

LHE® 浙江联和电子有限公司			
品名	927833-2	比例	3 : 1
料号	C5001-TP	未注公差(mm)	
图号	LHE\GC-3	>0~3	±0.12
材料	Phosphor Bronze	>3~18	±0.15
制图	王天2024-05-15	>18~50	±0.3
审核	天琴2024-05-15	>50~120	±0.5
批准	季育文2024-05-15	X°	±3°
视角		X.X°	±0.5°