L6.2型连接器承认书图面

名　　称	材　　料	图　　号	附　　注
端子 Terminal	Phosphor Bronze	LHE\GC-7	

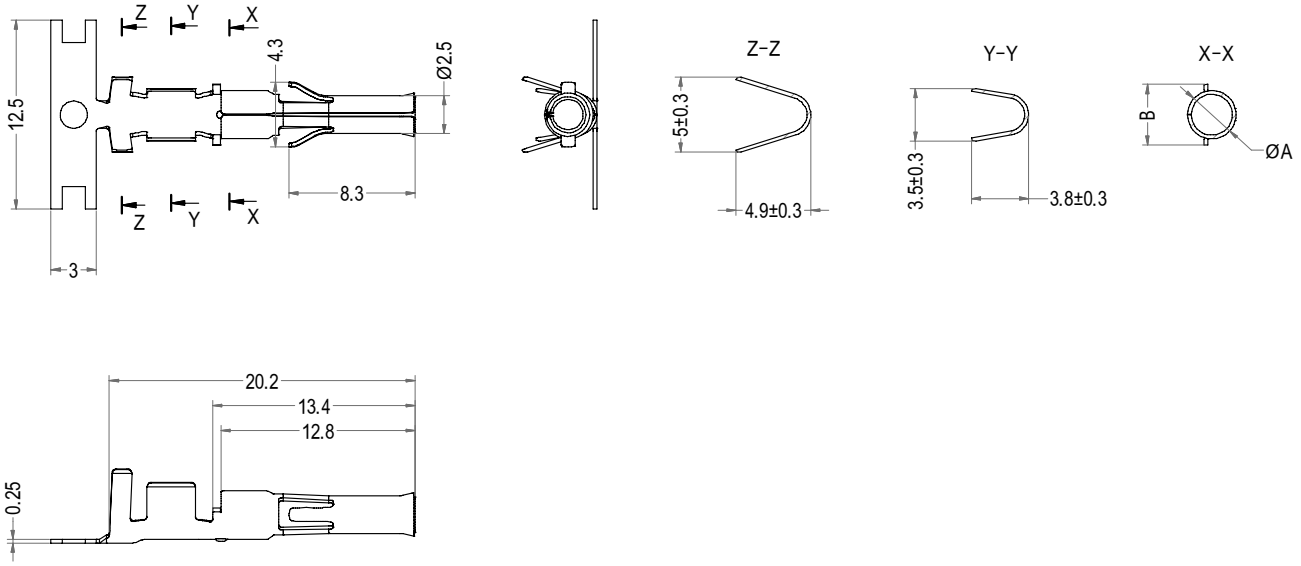

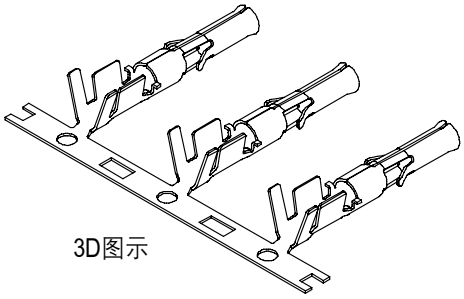

Part No.	Description	A	B	Finish	Qty/reel
C6201-TP	L6.2-YT11	3.2	4.00	Tin	3,000pcs
C6201-T12P	L6.2-YT12	3.37	4.20	Tin	3,000pcs

LHE® 浙江联和电子有限公司			
品名	L6.2-YT	比例	2 : 1
料号	C6201-TP	未注公差(mm)	
图号	LHE\GC-7	>0~3	±0.12
材料	Phosphor Bronze	>3~18	±0.15
制图	王天2024-05-16	>18~50	±0.3
审核	天琴2024-05-16	>50~120	±0.5
批准	季育文2024-05-16	X°	±3°
视角		X.X°	±0.5°